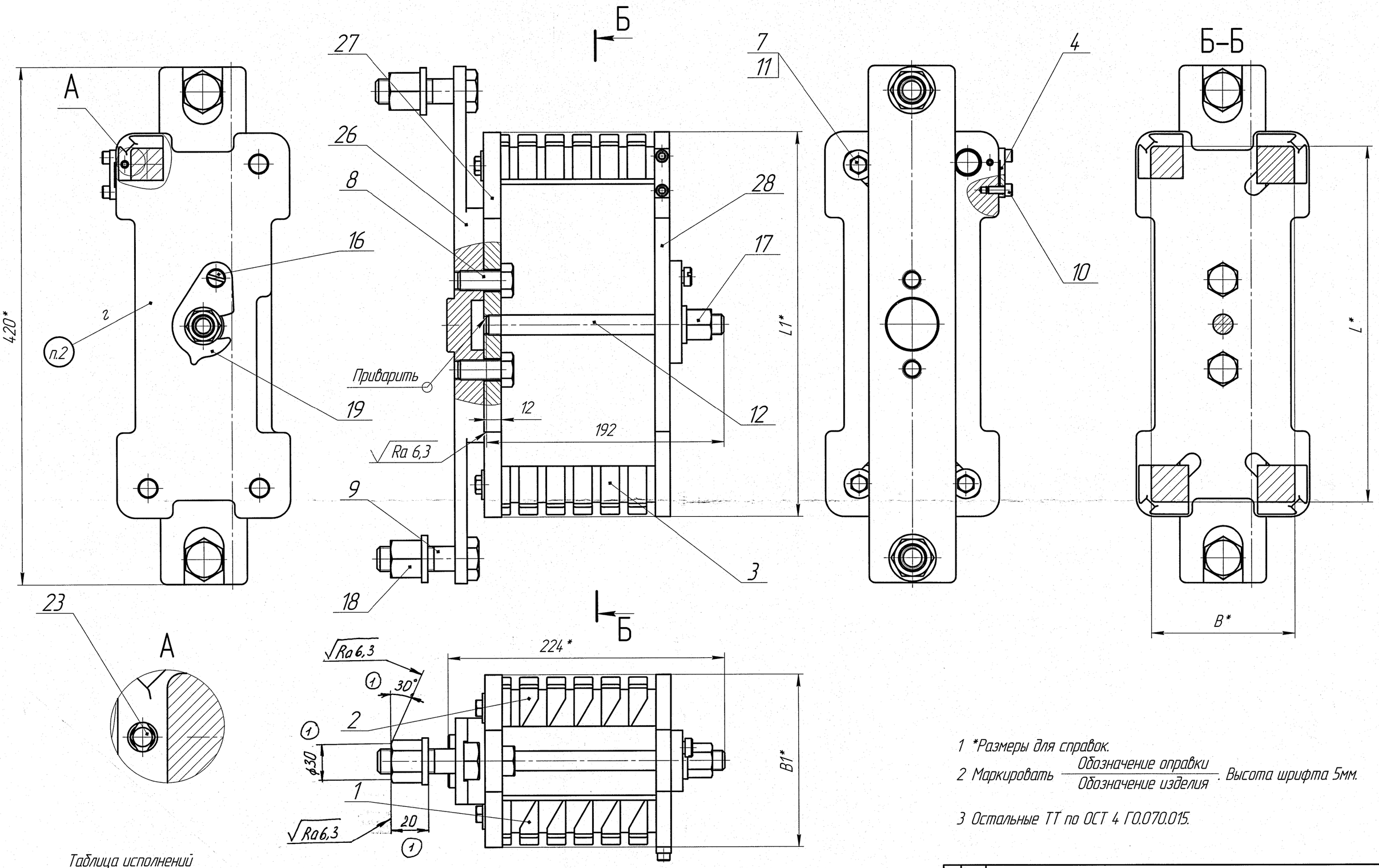

1 *Размеры для справок.

2 Маркировать $\frac{\text{Обозначение оправки}}{\text{Обозначение изделия}}$. Высота шрифта 5мм.

3 Остальные ТТ по ОСТ 4 ГО.070.015.

Таблица исполнений

	L,мм	B,мм	L1,мм	B1,мм	Масса,кг
ИСПОЛНЕНИЕ 1	289	116	313	140	11,6
ИСПОЛНЕНИЕ 2	231	88	255	112	9,2

Оправка предназначена для намотки групп катушечных на станке ТТ-20.

Оправка Сборочный чертеж	Лит.	Масса	Масштаб
		См. табл.	–
	Лист 1	Листов 8	

Задание №15996; 15998 ЦМК 19 Формат А2

Перв. примен. | Справ. № | Подп. и дата | Инв. № дубл. | Взам. инв. № | Подп. и дата | Инв. № подл.