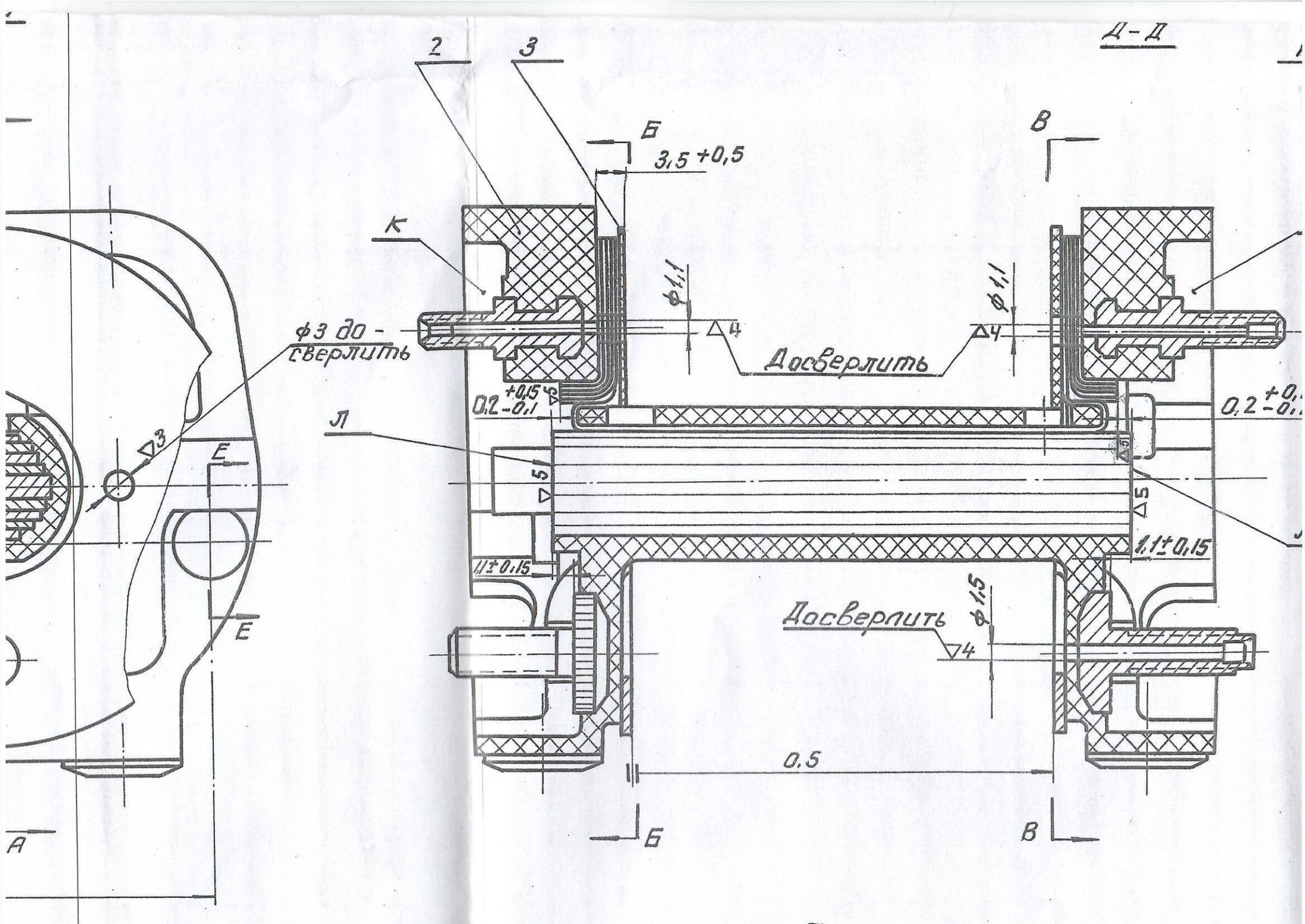
Д-Д
2
3
Б
3,5 +0,5
В
К
ф1,1
ф1,1
ф3 до-
сверлить
Досверлить
0,2 +0,15 -0,1
Л
1,1±0,15
1,1±0,15
Досверлить
ф1,5
0,5
Б
В
Е
Е
А