ЦРКФ.30.005.01.150.001

Ra 0,63(√)

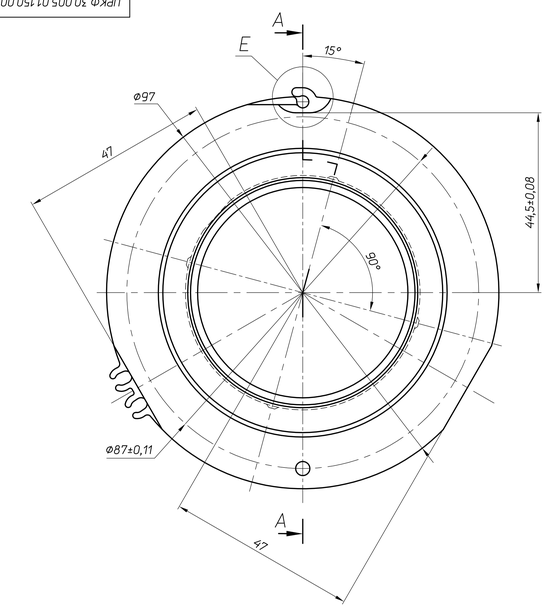

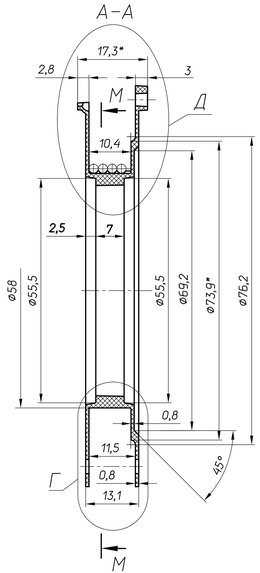

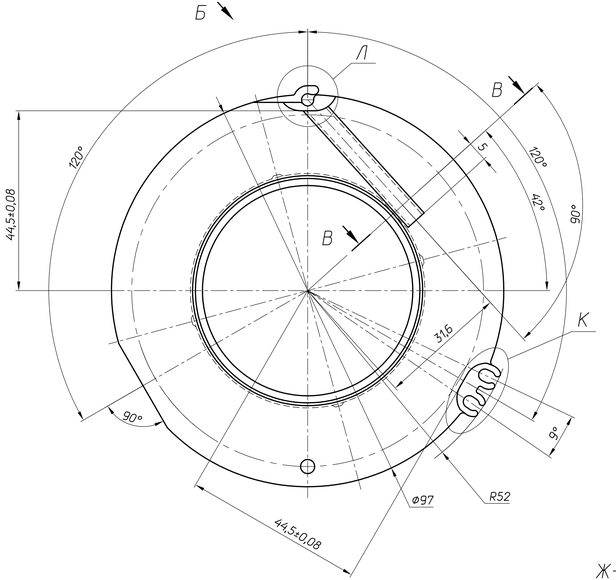

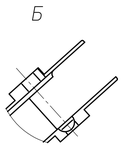

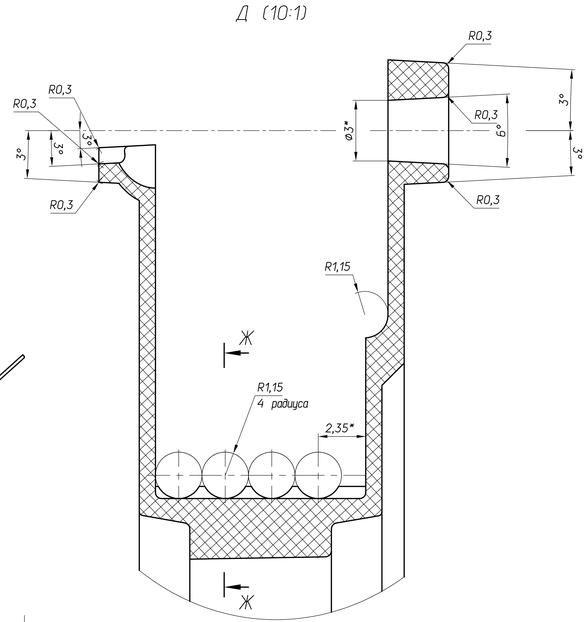

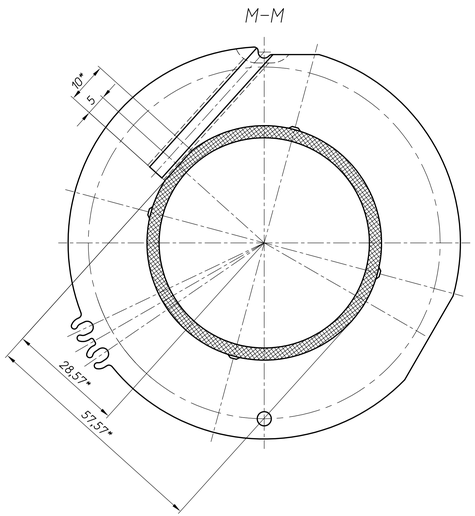

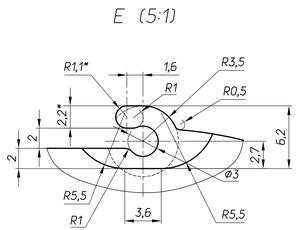

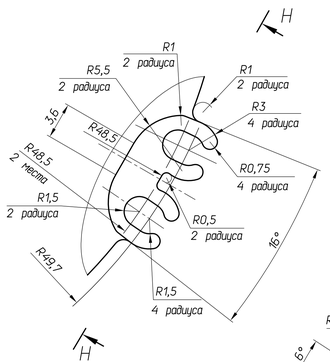

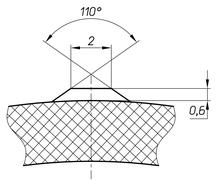

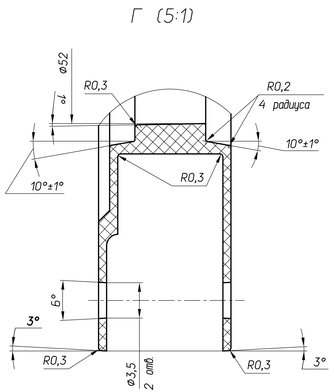

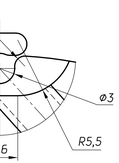

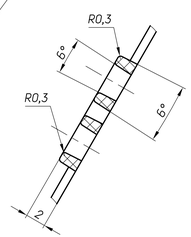

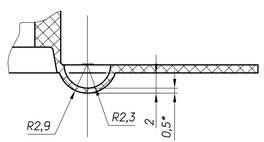

1. *Размеры для справок.
2. Размеры и шероховатость обеспеч. формой.
3. H12, h12, ±IT12/2.
4. Следы от литников зачистить заподлицо с поверхн. каркаса.

Изм.	Лист	N документа	Подпись	Дата	ЦРКФ.30.005.01.150.001			
Разраб.					Каркас (отливка)	Лит.	Масса 0,02	Масштаб 2:1
Пров.						Лист	Листов 1	
Т. контр.								
Н. контр.					Полифенилсульфон Radel® R-5100			
Утв.								

Копировал

Формат А2х3

Перв. примен.

Справ. N

Подп. и дата

Инв. N дубл.

Взам. инв. N

Подп. и дата

Инв. N подл.