Ra 6,3 (√)

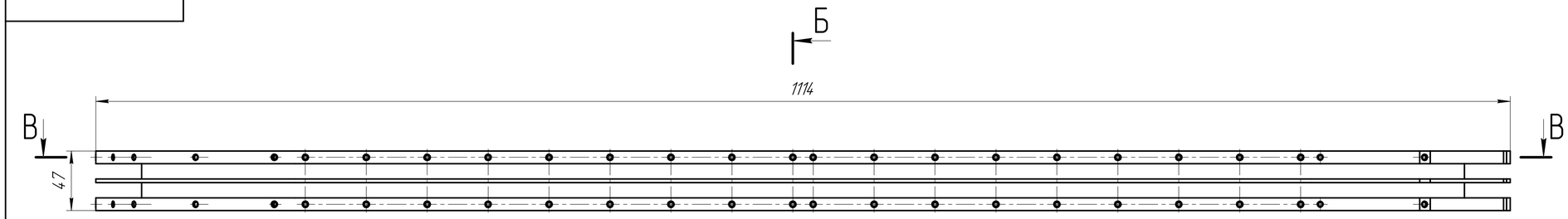

Б–Б(2:1)

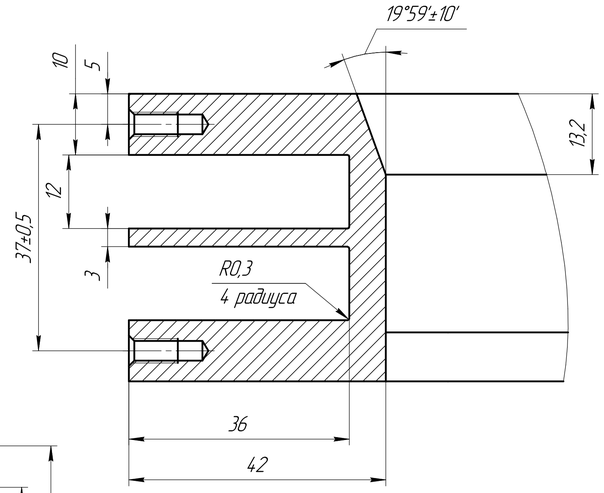

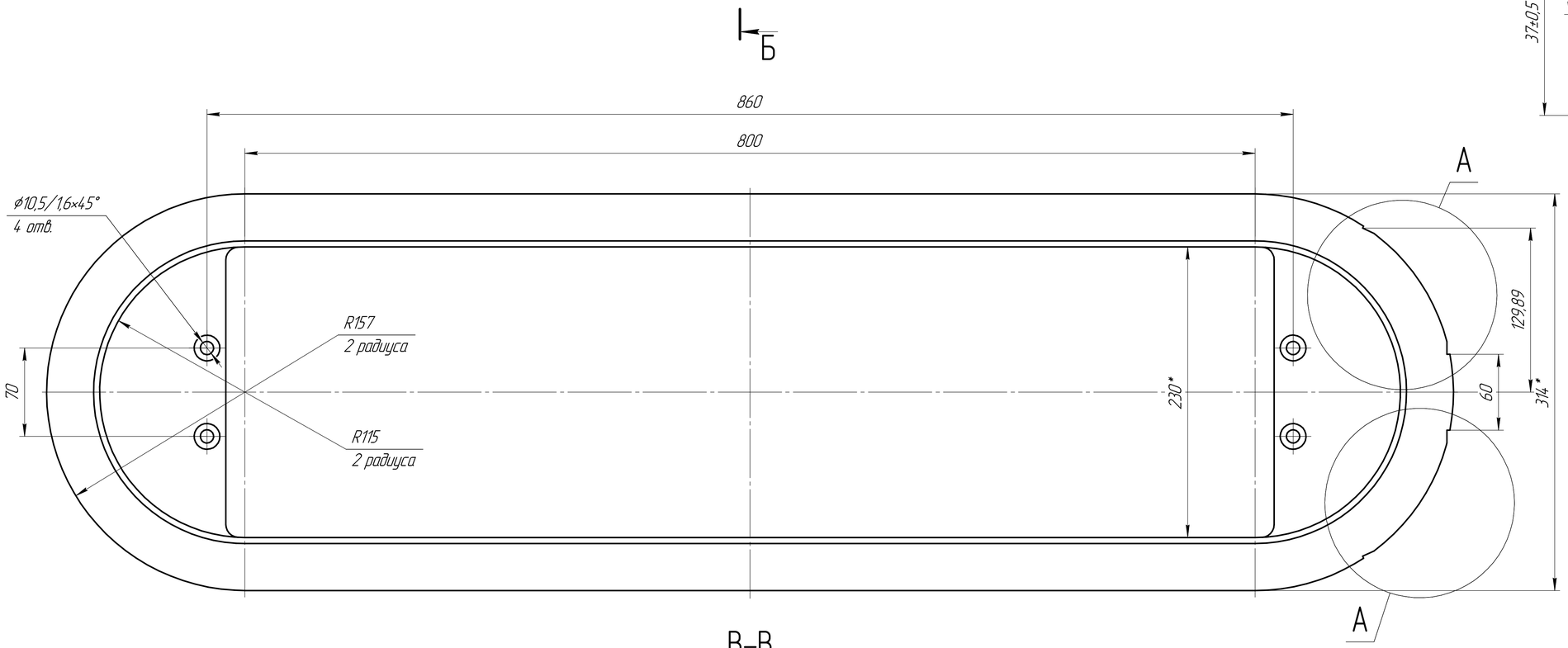

A(1:1)
в двух местах

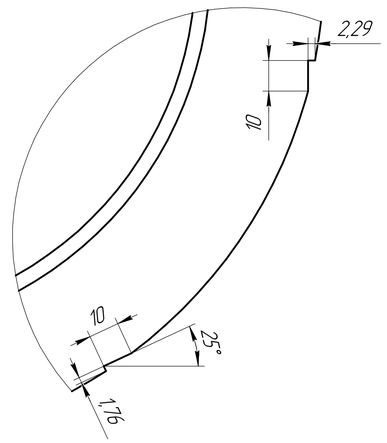

В–В

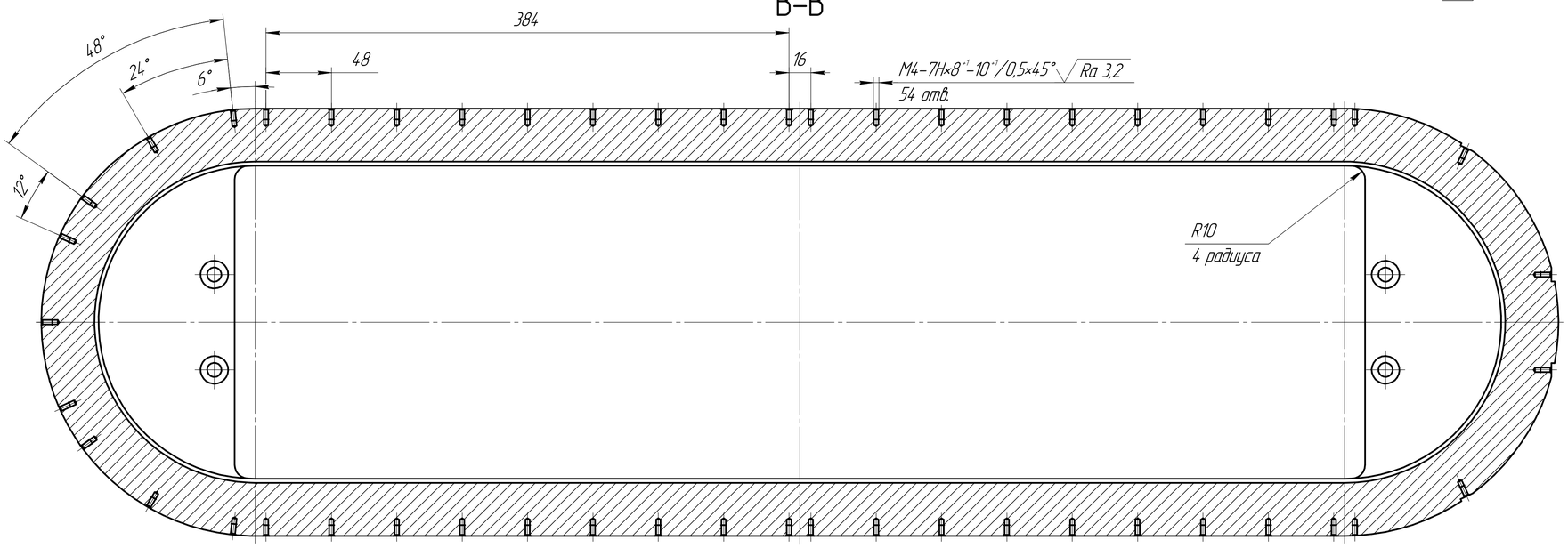

1 *Размеры для справок.
2 Общие допуски по ГОСТ 30893.1: H14, h14, ±IT14/2.
3 Предельные отклонения центрального угла между осями двух любых отверстий ±10'.
4 Предельные отклонения размеров между осями двух любых отверстий – ±0,5 мм.

Изм.	Лист	№ докум.	Подп.	Дата	Корпус катушки	Лит.	Масса	Масштаб
Разраб.							23	1:2
Пров.						Лист	Листов 1	
Т.контр.								
Н.контр.					Сталь 12Х18Н10Т ГОСТ 5632-2014	АО "НИИЭФА"		
Утв.								

Перв. примен. | Справ. № | Подп. и дата | Инв. № дубл. | Взам. инв. № | Подп. и дата | Инв. № подл.

Копировал | Формат А1