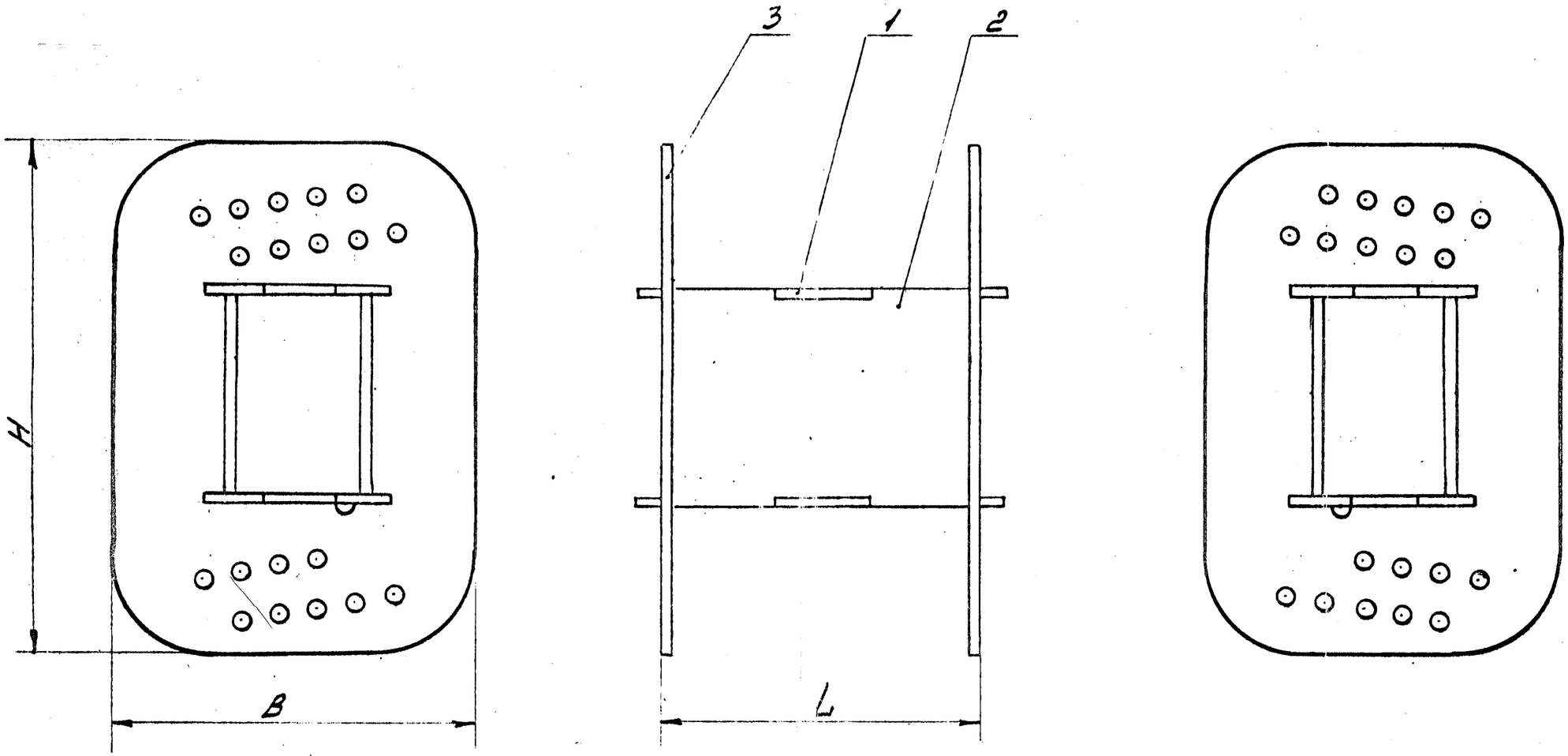

Размеры для справок.

Обозначение	Размеры в мм.			Масса, кГ
	H	B	L	
ТАКИ.686441.008	105	74	62	0,14
-01	115	95	79,5	0,19
-02	139			0,226

КОНТРОЛЬНЫЙ ЭКЗЕМПЛЯР

Изм.	Лист	№ докум.	Подп.	Дата
Разраб.		Карташова		6.02.89
Пров.		Шаванов		6.02.89
Т. контр.		Макаров		14.02.89
Н. контр.		Федячкина		16.02.89
Утв.		Топильс		

ТАКИ. 686441. 008 СБ

Лит.	Масса	Масштаб
	см. табл.	1:1

Каркас катушки

Сборочный чертеж

Лист | Листов 1

Перв. примен. ТАКИ.686441.008

Инв. № подл. | Подп. и дата | Взам. инв. № | Инв. № дубл. | Подп. и дата

ДУБЛИКАТ № 1

ТАКИ.686441.008 СБ