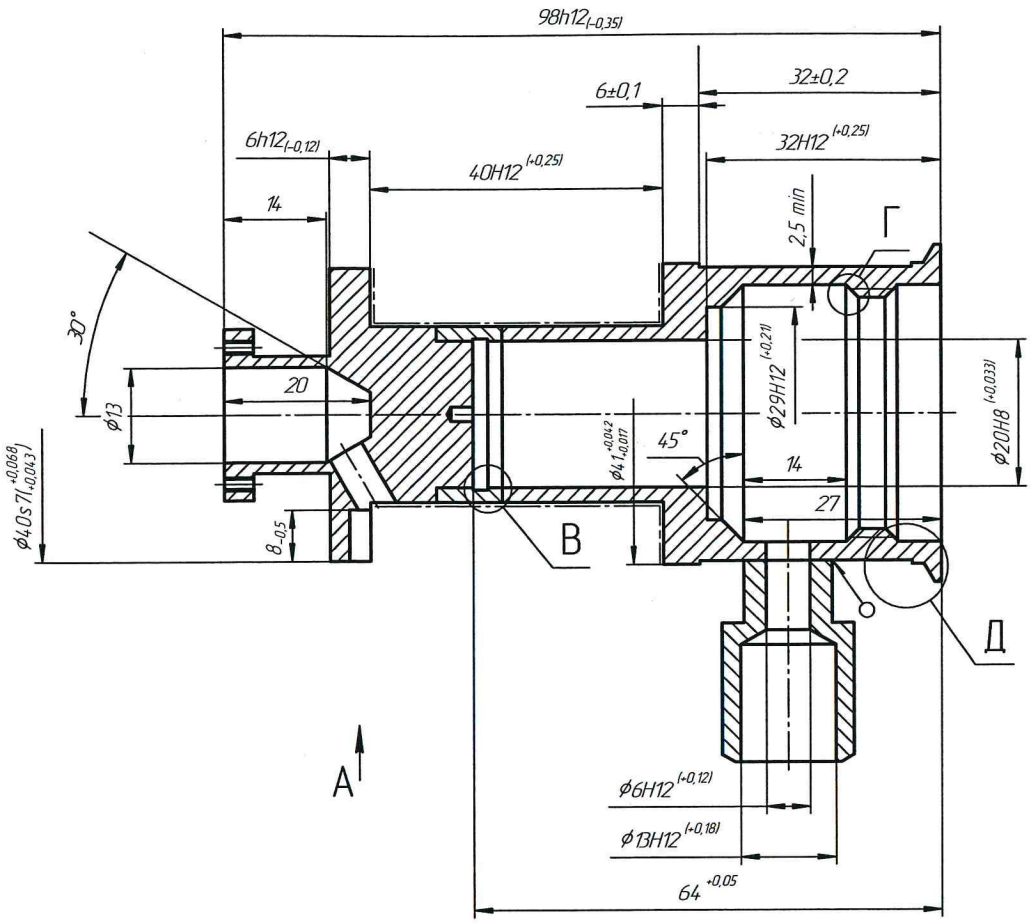

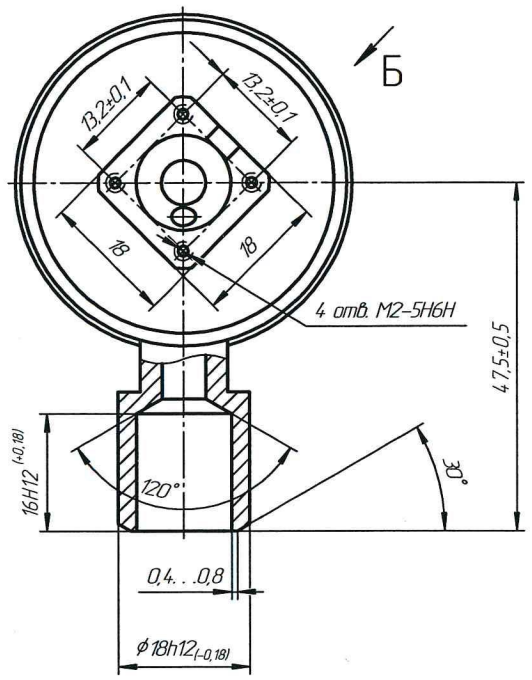

В (5:1)

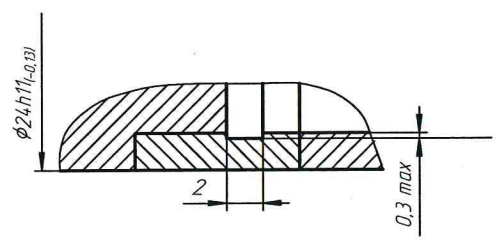

А

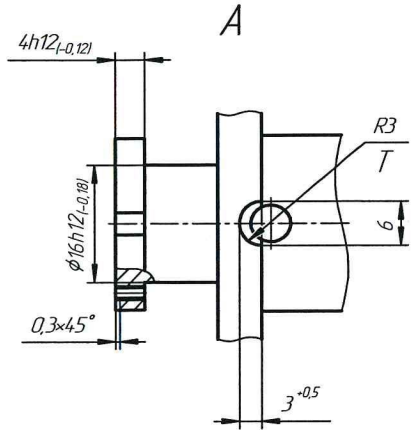

Б

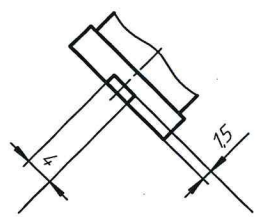

Г (4:1)

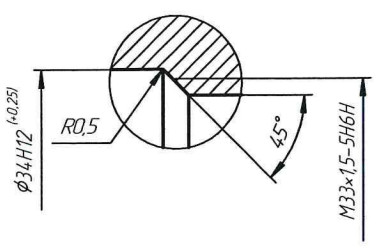

Д (4:1)

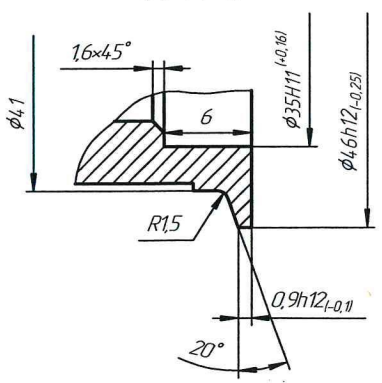

Изм.	Лист	№ докум.	Подп.	Дата	Каркас	Лит.	Масса	Масштаб
Разраб.							0,34	2:1
Пров.						Лист	Листов 1	
Т.контр.								
Н.контр.								
Утв.								

Копировал

Формат А1

Перв. примен. | Справ. № | Подп. и дата | Инв. № дубл. | Взам. инв. № | Подп. и дата | Инв. № подл.