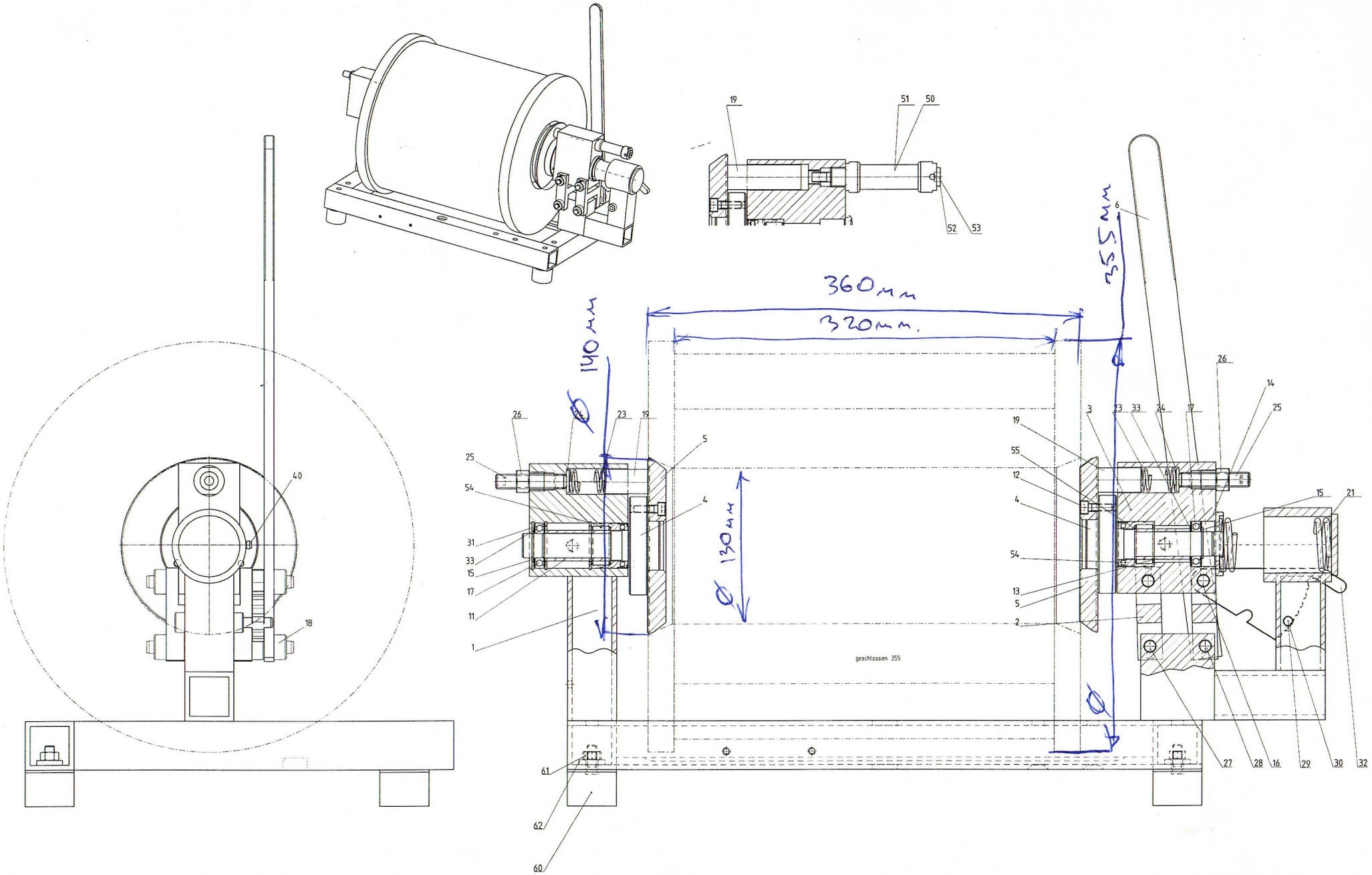

Format Size DIN A0	Baugruppe Assembly: 95910	1	201	Masch.-Typ: Heftapparat
	Zeichner, Datum Dwgs. Dwg.-No.			Sach-Nr. Ident-No.: 87606919
Benennung	Abwickelbock			Heftdraht
Name	UNWINDING SUPPORT			STITCHING WIRE
Index	Datum Konstruktion	Datum Änderung	KBA Planing & Beuro AG	Kundeninformation: Customer information
G	24.10.01	16.01.07		

Weitergabe sowie Vervielfältigung dieser Unterlage, Verwertung und Mitteilung ihres Inhaltes nicht erlaubt, soweit nicht ausdrücklich zugestanden. Zuwiderhandlungen verpflichten zu Schadenersatz. Alle Rechte für den Fall der Patenterteilung oder Gebrauchsmustereintragung vorbehalten. DIN 34.

Passing of this document, use and giving it to others and the use or communication of the contents thereof are forbidden without express authority. Offenders are liable to the payment of damages. All rights are reserved in the event of the grant of a patent or the registration of a utility model or design.

3D-CAD-Zeichnung / RENDER

3D-CAD-Drawing