КМК 063.783.00.000 СБ

Для согласования:_____ 16.09.14

## В (М 1:2,5)

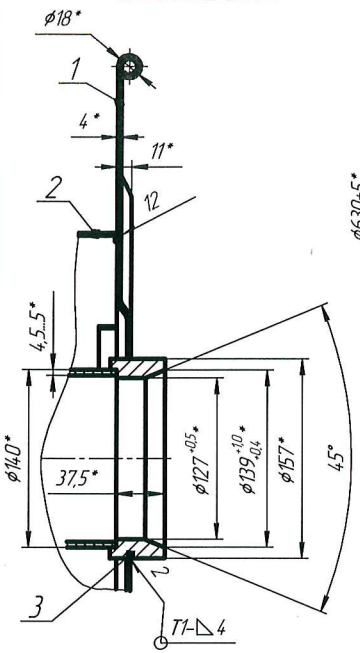


## А–А

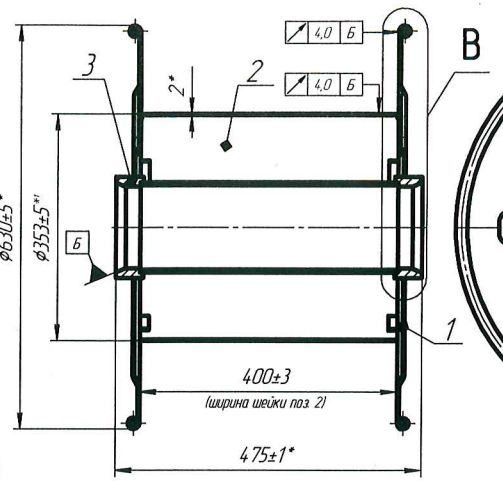


По 6 сварных швов с двух сторон барабана

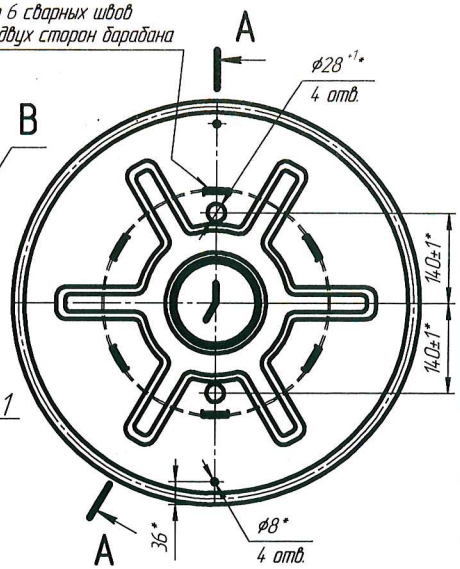


1. На шейке поз. 2, втулках оси поз. 3, внутренних поверхностях щек поз. 1 брызги от сварки, потеки металла, заусенцы, перепад кромок не допускаются. "Домик" в месте стыка шейки не допускается. Острые кромки притупить.
2. Сварные швы по ГОСТ 14.771-76.
3. Покрытие – грунт ГФ-021 ГОСТ 25129-82. Цвет: красно-коричневый.
4. * Размеры для справок.
5. *' Показан допуск на номинальный размер без учета радиальных биений шейки поз. 2.

| | | | | | | | |
|---|---|---|---|---|---|---|---|
| Изм. | Лист. | № докум. | Подп. | Дата | КМК 063.783.00.000 СБ | | |
| Разраб. | | Красников Г.А. | | 16.09.2014 | Катушка ø630. Сборочный чертеж | Лит. | Масса 40 кг | Масштаб - |
| Пров. | | | | | | Лист. | Листов 1 |
| Т.контр. | | | | | | ООО "Транслайн" | |
| Н.контр. | | | | | | | |
| Утв. | | | | | | | |

Перв. примен. | Справ. № | Подп. и дата | Инв. № дубл. | Взам. инв. № | Подп. и дата | Инв. № подл.

Копировал | Формат А3