ПСИЯ.71114.117

Перв. примен. | ПСИЯ.684.34.2.033

Справ. №

Подп. и дата

Инв. № дубл.

Взам. инв. №

Подп. и дата

Инв. № подл.

Ra6,3 (√)

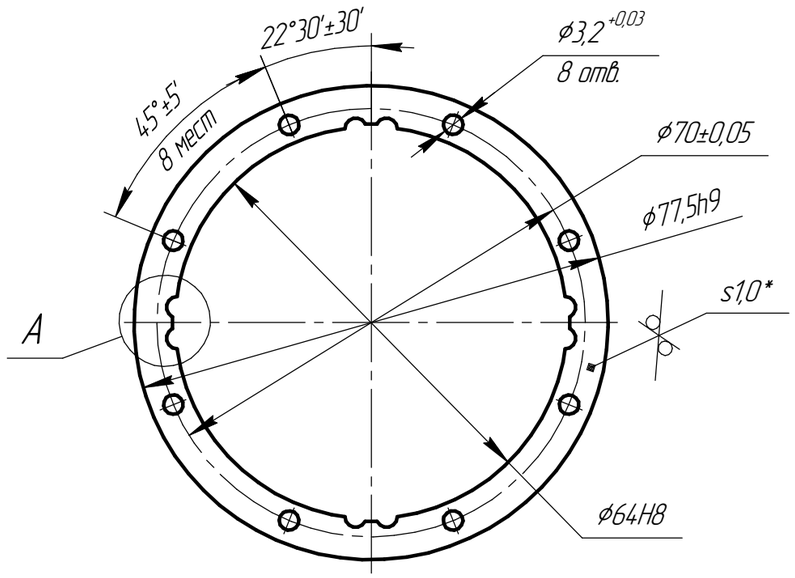

A(4:1)

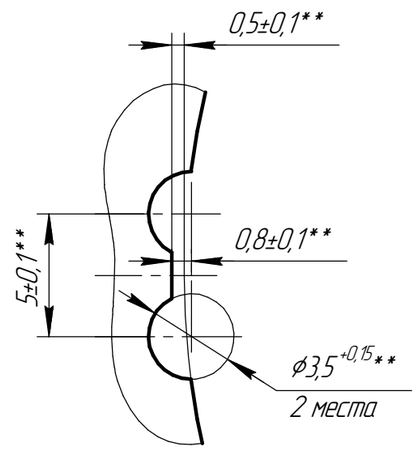

1. * Размер для справок.
2. ** Размеры обеспеч. инстр.
3. Неуказанные радиусы скруглений не более 0,2 мм.

					ПСИЯ.71114.117		
Изм.	Лист	№ докум.	Подп.	Дата			
Разраб.		Козлов			Лист нажимной	Лит.	Масса: 15 г	Масштаб: 2:1
Пров.		Стариков					
Т.контр.		Пятунин				Лист	Листов 1
Т.контр.					Лист 1,0 ГОСТ 19904-90 / 08пс ГОСТ 16523-97		
Н.контр.		Парфенов					
Утв.		Ялалов					

Копировал

Формат А3