Восстановленный подлинник №1

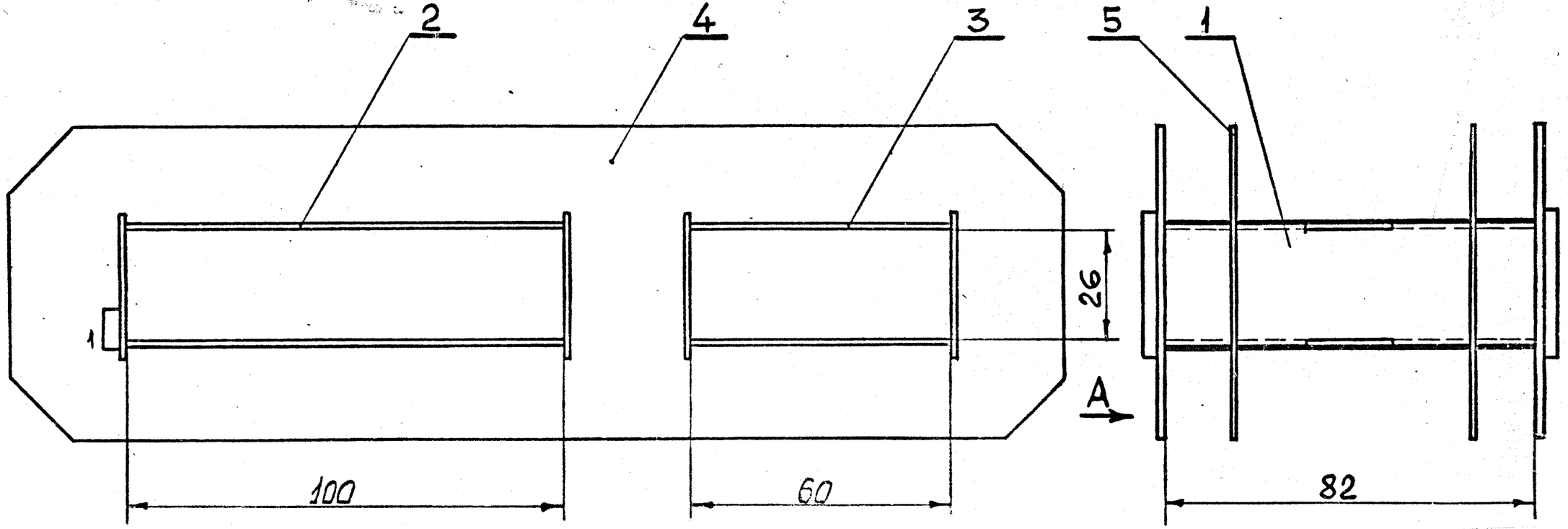

Вид А
М1:2

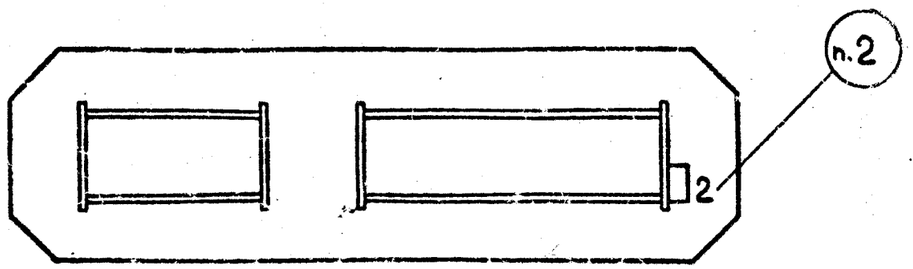

1 ~~2~~. Маркировать „1" и „2" на деталях поз.4 эмалью ~~НЦ-929 ТУ6-10-1331-73.82~~ ④ ЭП-140 черная ГОСТ 24709. ⑤

2 ~~3~~. Размеры для справок.

5 – ВЦИРЭ 214 5/9				5.12.23
–	Зам.	ВЦИРЭ 83 1/1		2.10.22
4.		ГПИН 86-90		28.03.90г
		БИЮН.588-84		9.01.84
3		76.БА.793	(Подпись)	Дата
Изм	Лист	N докум	Подпись	Дата
Разраб		Машкова	(Машкова)	6.6.74
Провер		Громов	(Громов)	6.6.74
Т. контр		Александрова	(Александ)	6.6.74
Руков.		Громов	(Громов)	6.6.74
Н. конт		Селезнев	(Селезнев)	7.6.74
Утвер.		Васильевский	(Васильев)	6.6.74

5БА.730.017 СБ

Каркас
Сборочный чертеж

Лит.	Масса	Масшт.
0 0₁ 0₂	0,25	1:1
Лист	Листов 1	

Формат: 12

ЭА

Инв. № подлин. 47819 | Подпись и дата (Подпись) 2.7.74г. | Взам. инв. № | Инв. № дубл. | Подпись и дата

Инв. № подлин. 47819 | Подпись и дата (Подпись) 2.7.74г. | Взам. инв. № | Инв. № дубл. | Подпись и дата

Справ. № | Перв. примен. 5БА.730.017

Восстановлен с подлинника. Верно: 30/VI-77 Козлова

5БА.730.017 СБ

№ А 972-83

~~Р-5-78~~