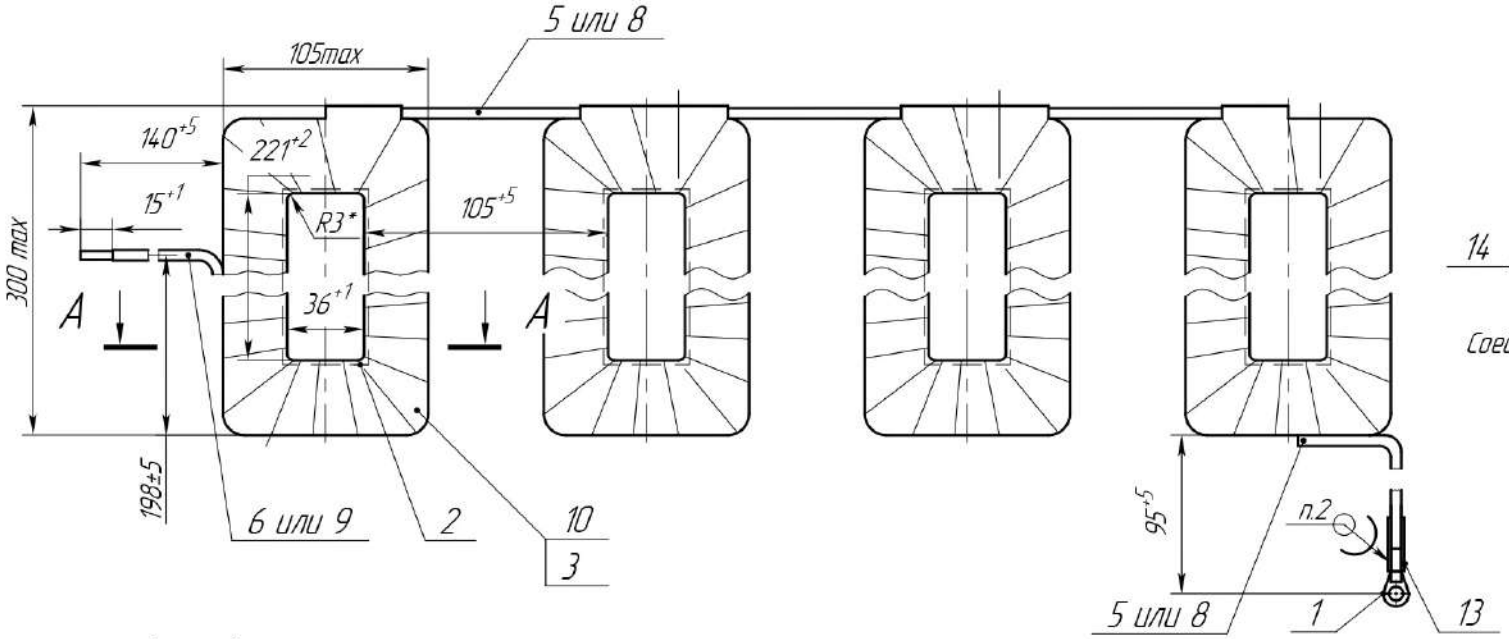

Соединение К1, Н3, К3, Н4 с выводными проводами

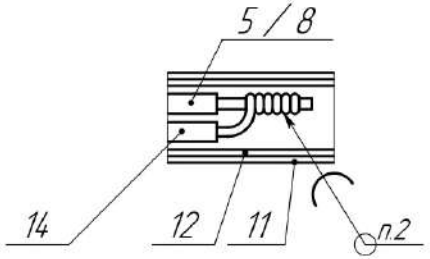

Соединение Н1, К2, Н2, К4 с выводными проводами

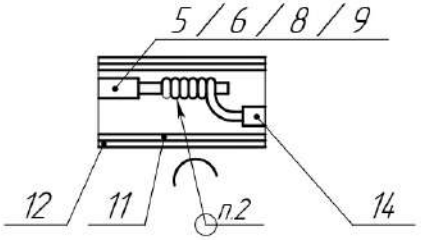

А – А

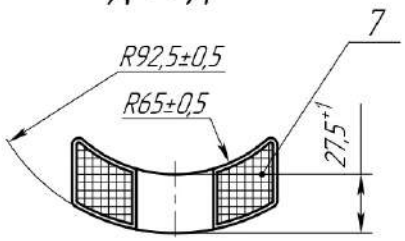

Число параллельных проводов	1
Количество витков на катушку	280
Общее сопротивление катушек постоянному току при 20 °С, Ом	$7{,}2^{+0{,}5}_{-0{,}3}$

1. *Размер обеспечить инструментом.
2. Пайку производить припоем ПОС-40 ГОСТ 21931-76.
3. Места паек изолировать изоляцией поз. 11, изоляцией поз. 12 и крепить к катушкам нитками поз. 4.
4. Шнур-чулок поз. 14 расположить на местах перехода провода поз. 7 по катушке.
5. Катушки изолировать одним слоем изоляции поз. 10 и одним слоем изоляции поз. 3. с перекрытием в 1/2 ширины. Концы изоляции крепить лаком бакелитовым ЛБС-1.
6. Катушки пропитать лаком КО-921 ГОСТ 16508-70 или КО-916К ТУ 6-02-1-012-89.
7. Вывод Ш1 маркировать на трубке поз. 13 спецчернилами знаками высотой 3 мм.

Схема намотки и соединения

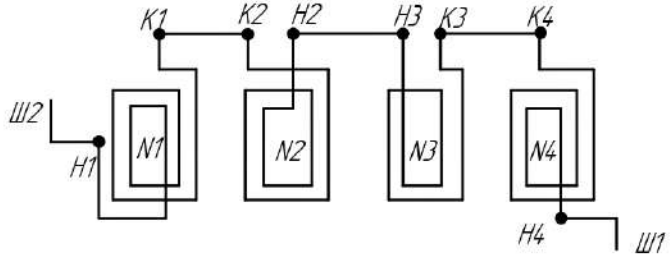

Изм	Лист	№ докум.	Подп.	Дата				
2	Зам.				Катушки	Лит.	Масса	Масштаб
Разраб.								1:2,5
Пров.								
Т.контр.					Сборочный чертеж	Лист	Листов 1	
Н. контр.								
Утв.								

Копировал

Формат А3

Справ. №

Подп. и дата

Инв. № дубл.

Взам. инв. №

Подп. и дата

Инв. № подл.

ГОСТ 2.104-2006