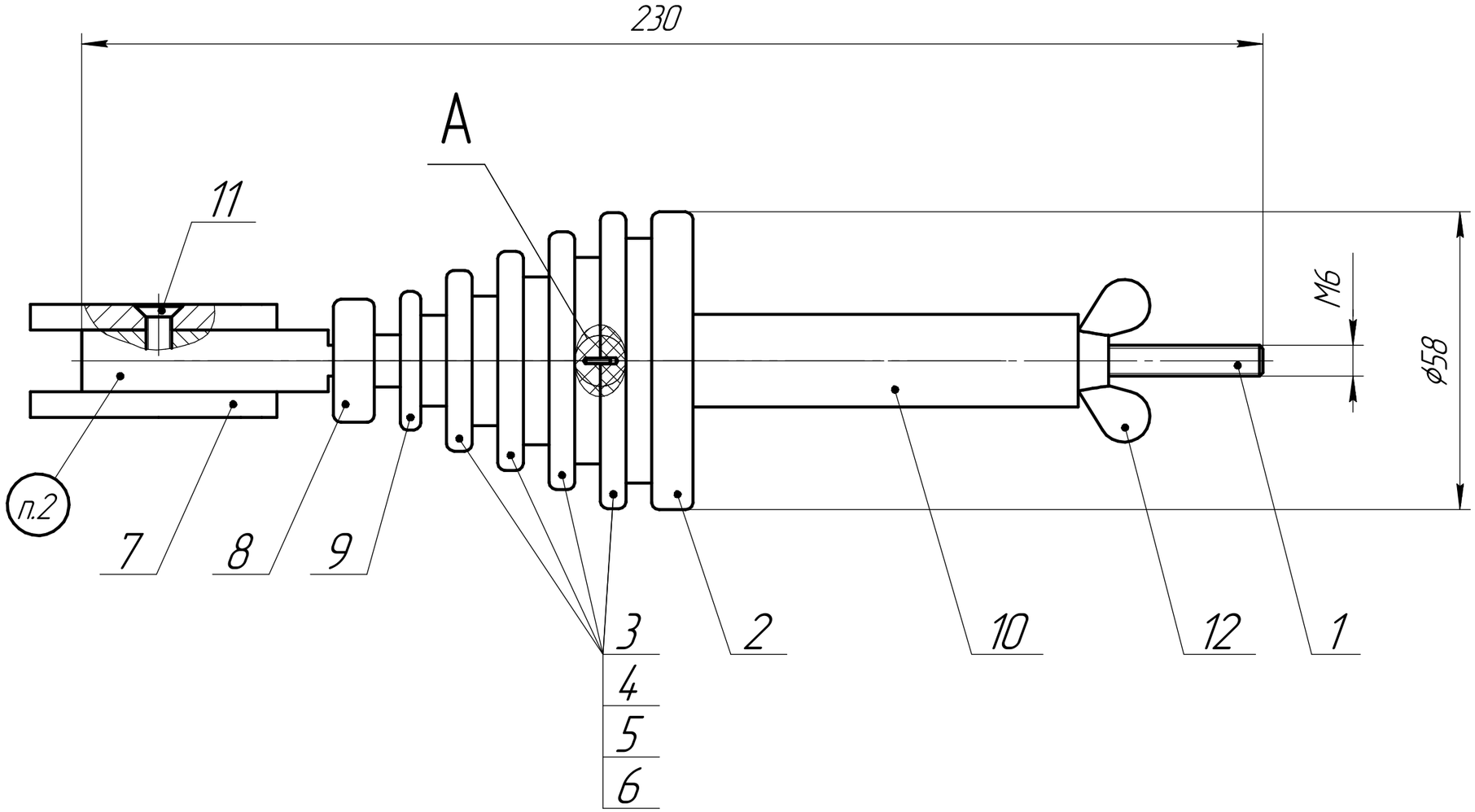

A
5:1

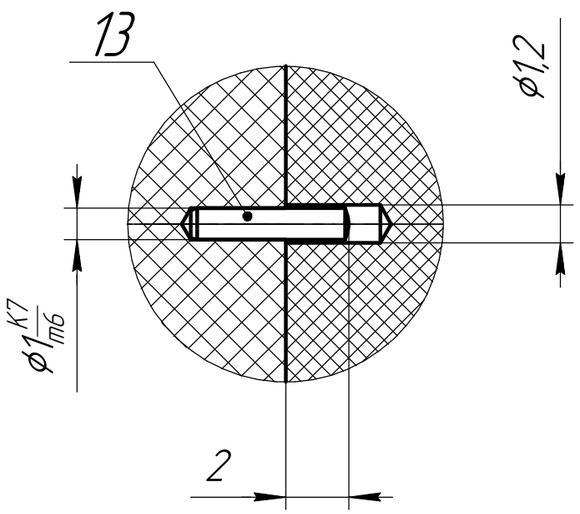

1 Размеры для справок
2 Маркировать:

Изм.	Лист	№ докум.	Подп.	Дата	СБ		
Разраб.				21.02.24	Приспособление для намотки ротора Сборочный чертеж	Лит.	Масса	Масштаб 1:1
Пров.						Лист	Листов 1
Т.контр.						ДЭ	
Н.контр.							
Утв.							

Перв. примен. | Справ. № | Подп. и дата | Инв. № дубл. | Взам. инв. № | Подп. и дата | Инв. № подл.

Копировал | Формат А3