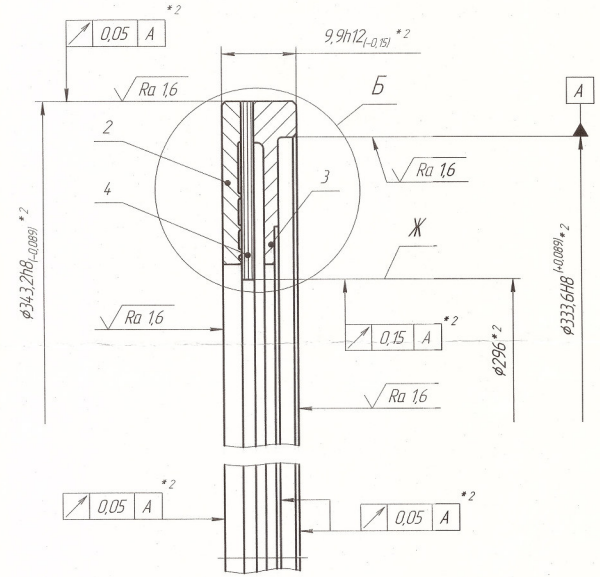

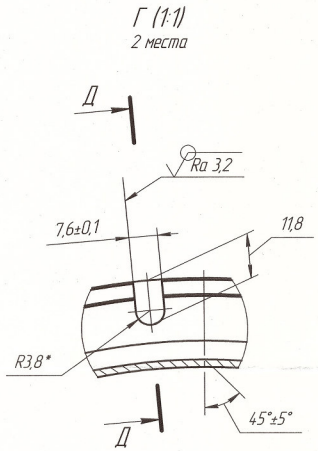

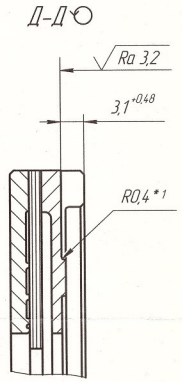

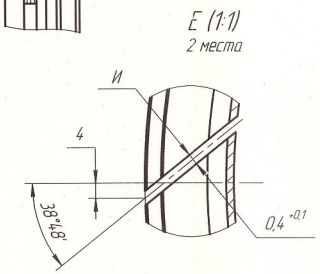

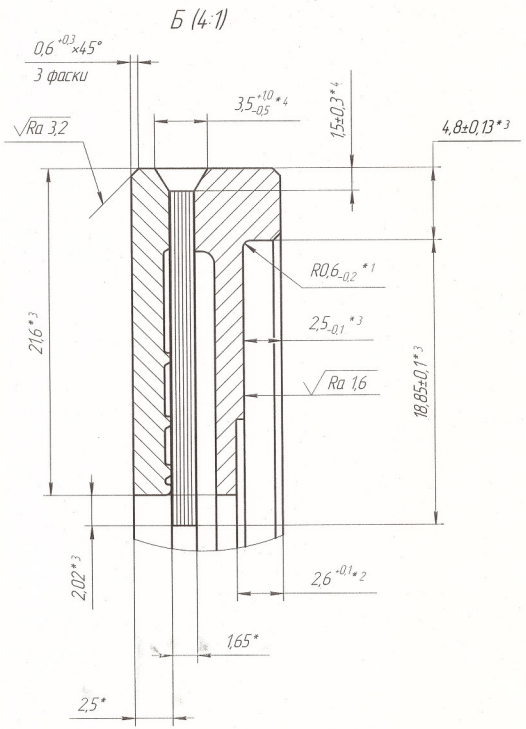

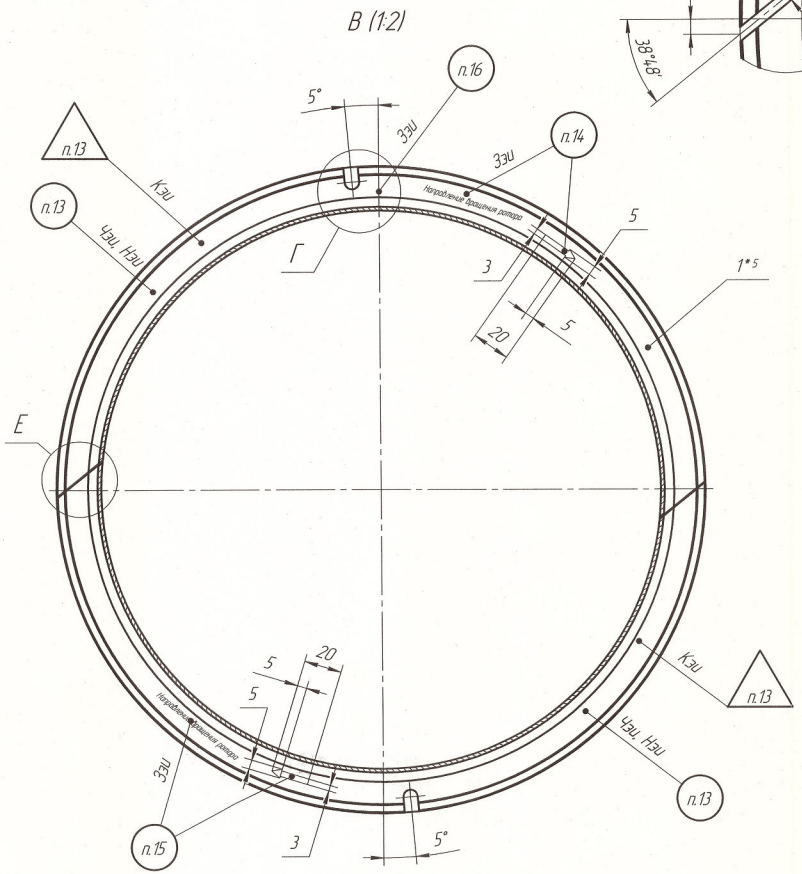

3. *Размеры для справок.
4. *1 Размеры обеспеч. инстр.
5. *2 Размеры контролировать до разрезки.
6. *3 Размеры для контроля. Размеры контролировать после разрезки.
7. Сб. единица паспортная. В паспорт внести размеры, обозначенные *2, *3.
8. *4 Размеры обеспеч. режимами сварки.
9. *5 Поз. 1 – изделие-заготовка до разреза.
10. На виде Г показан угол и направление проволоки поз. 4.

Изм.	Лист	№ докум.	Подп.	Дата		Лит.	Масса	Масштаб
Разраб.							1,12	2:1
Пров.								
Т.контр.						Лист	Листов 1	
Нач.отд.								
Н.контр.								
Утв.								

Перв. примен. | Справ. № | Подп. и дата | Инв. № дубл. | Взам. инв. № | Подп. и дата | Инв. № подл.