7962-021001-01

3,2

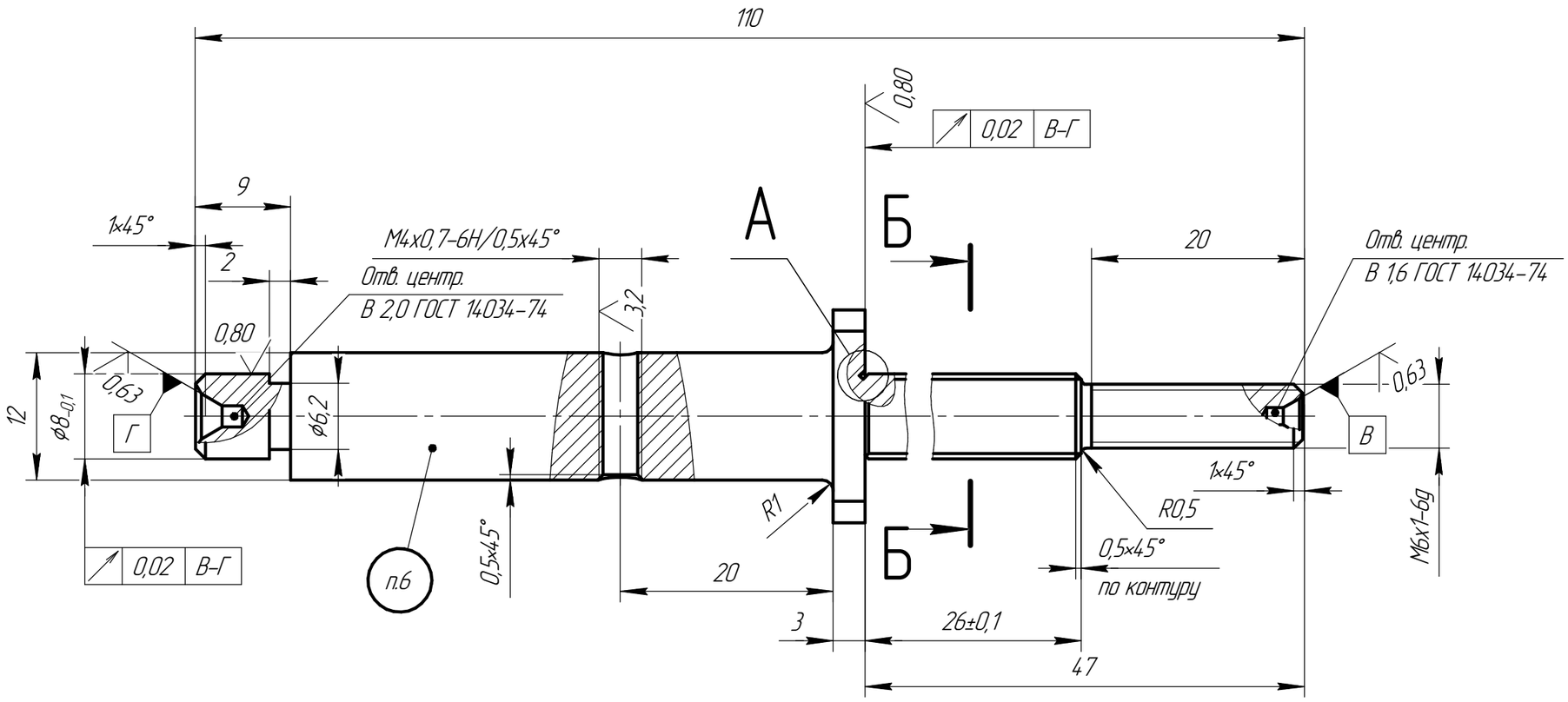

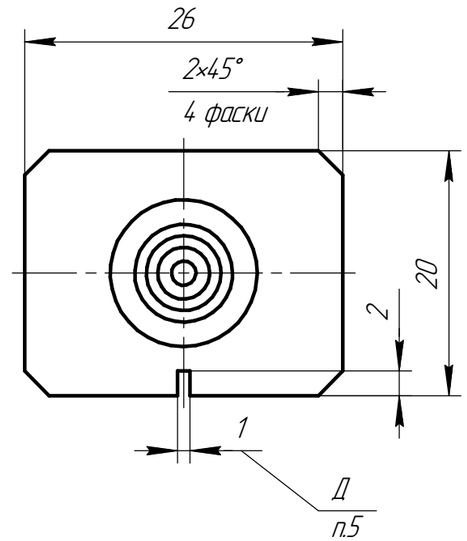

А(5:1)

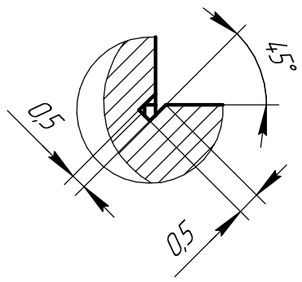

Б–Б(2,5:1)

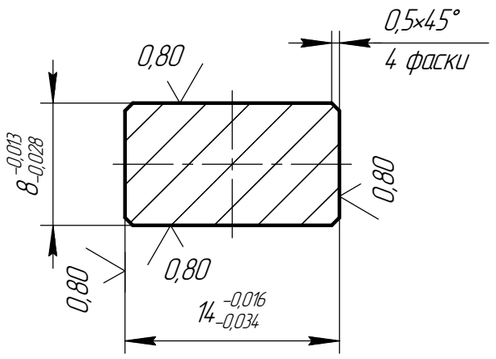

1 28...32 $HRC_Э$
2 Общие допуски по ГОСТ 30893.1-2002: H14, h14, ±IT14/2
3 Острые кромки притупить
4 Покрытие: Хим. Окс. прм
5 Острые кромки в пазу Д не допускаются
6 Маркировать: 7962-021-01; ИЮМК.461213.001
7 Предназначена для работы на станке намоточном модульном СНПУ-2-01М ПДА.809.00.00

Изм.	Лист	№ докум.	Подп.	Дата	7962-021.001-01		
Разраб.		Климович		04.07.2017	Оправка	Лит. / Масса 86,1 г	Масштаб 2:1
Пров.						Лист	Листов 1
Т.контр.							
Н.контр.					Сталь 45 ГОСТ 1050-88	в.о. 409/17	
Утв.							

Перв. примен. | Справ. № | Подп. и дата | Инв. № дубл. | Взам. инв. № | Подп. и дата | Инв. № подл.

Копировал | Формат А3