ЕФ5.760.218СБ

891423.110П204

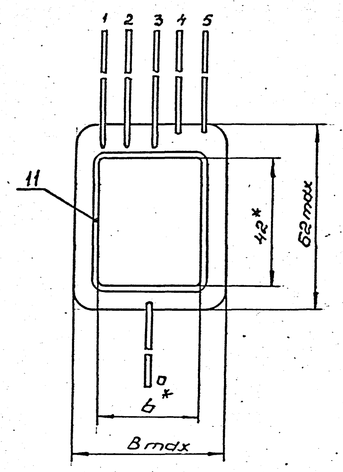

Схема изоляции экрана поз. 31 ②

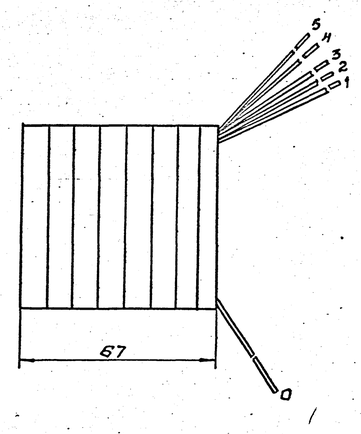

Схема обмоток

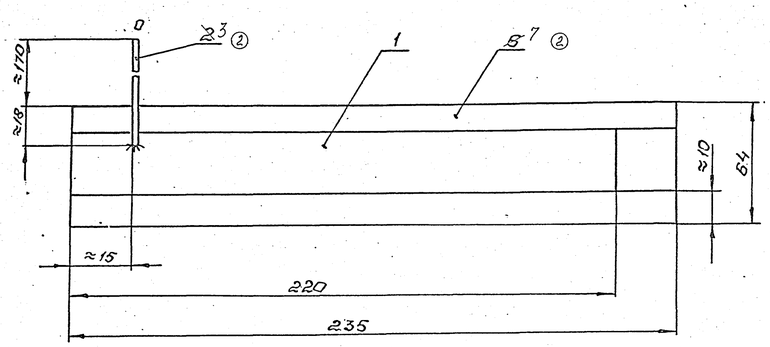

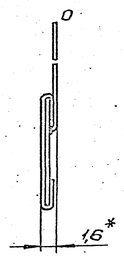

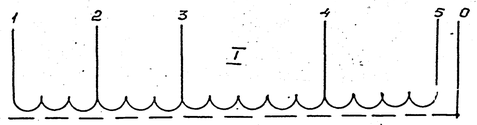

Таблица 1

Поз. провода	Номер обмотки	Обозначение выводов	Номинальный диаметр провода по жиле, мм	Общее число витков	Число витков в слое	Число слоев (≈)	Изоляция между слоями: поз.	Изоляция между слоями: кол. слоев	Изоляция поверх обмотки: поз.	Изоляция поверх обмотки: кол. слоев	Выводы и отводы делать проводом	Длина выводов и отводов, мм
34	I	1,2,3,4,5	1,18	4+4+87+ +16	46	3	~~5~~ 6	1	5 и 8 ~~4 и 7~~	3 совместно	обмотки	230 ~~150~~

Таблица 2

Обозначение	Размеры, мм: b*	Размеры, мм: B	Литера	
ЕФ5.760.218	33	49 ~~47 max~~		0₁
-01	34	50 ~~48 max~~		0₁

1. Ленту поз. 10 ~~9~~ отсечь.
2. *Размеры для справок.
3. Намотку катушки производить по ОСТ 4ГО.075.200. Обмотка открытая многослойная виток к витку.
4. Технические требования - по ОСТ4ГО.075.200. Заделку выводов и отводов производить по черт. 11, 22 приложения 3 (с применением поз. 2).
5. Отводы паять припоем ПОС 61 ГОСТ 21930-76. Места пайки изолировать бумагой поз. 5-6 в четыре слоя (≈ размером 20 × 30 мм)
6. Поверх обмотки положить изоляцию согласно табл. 1 и установить экран поз. 1. Экран изолировать бумагой поз. 5-7.
Вывод поз. 23 к экрану паять припоем ПОС 61 ГОСТ 21930-76.
7. После установки экрана катушку обмотать лентой поз. 10 в один слой с перекрытием ½ ширины.
8. Выводы крепить нитями поз. 8, 9.
9. Концы изоляции крепить клеем 5-4 ГОСТ 12172-74.
10. Пропитать компаундом УП-5-191-5 ТУ6-05-241-354-83. Допускается замена компаунда УП-5-191-5 ТУ6-05-241-354-83 на компаунд ЭПК-4 или ЭПК-6, ОСТ 107.460007.007-92. ~~ОСТ4ГО.029.206~~.
11. Проверить число витков и отсутствие КЗВ в обмотке до установки экрана.
12. Остальные технические требования по ОСТ4ГО.070.015.
13. Маркировка выводов дана условно.
14. $K_{нц}$ = 0,93 по ОСТ 107.15.2044-85.

5 -	ЕФ271121		9.01.23	
4	-	ЕФ251380		18.07.19
3	-	ЕФ239773		17.09.14
2	-	ЕФ236730		28.11.13
1	-	ЕФ222251		14.08
-		Ер220657		30.4.08
Изм.	Лист	N докум.	Подп.	Дата
Разраб.		Лыкова		1.12.93
Пров.		Остапенко		10.12.93
Т.контр.		Лыкова		1.12.93
Н.контр.		Гончарова		15.12.93
Утв.		Зинченко		16.12.93

ЕФ5.760.218СБ

Катушка

Сборочный чертеж

Лит.	Масса	Масштаб
ВМ	0,25	1:1

Лист | Листов 1

Копировал: Э.А. Формат А4

Перв. применим.	ЕФ5.760.218
Справ. №	
Н. контр.	

Подп. и дата	11.12.13
Инв. № дубл.	037143
Взам. инв. №	
Подп. и дата	Ф.Ерофеев 11.12.93
Инв. № подл.	1420191

Разраб.