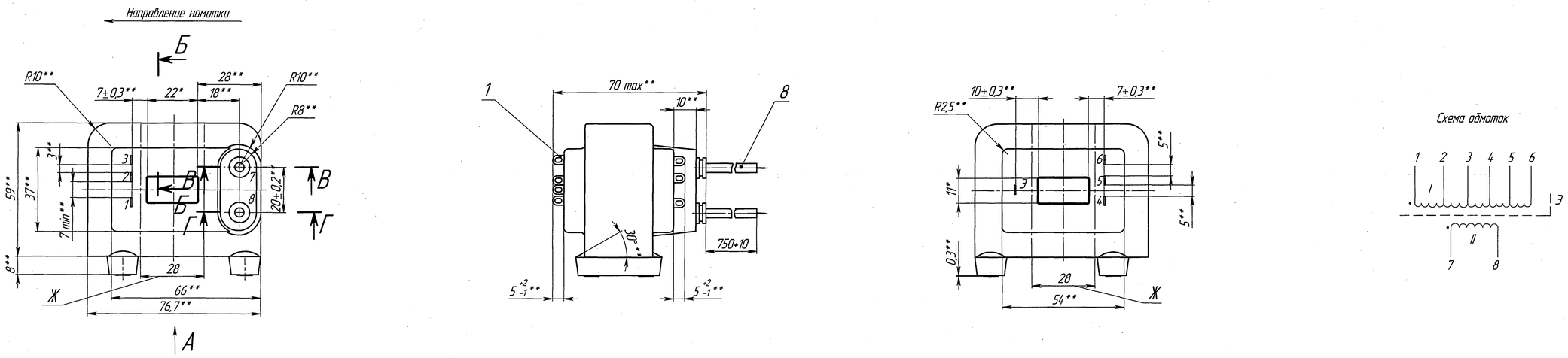

А Б–Б В–В Г–Г Рис.1

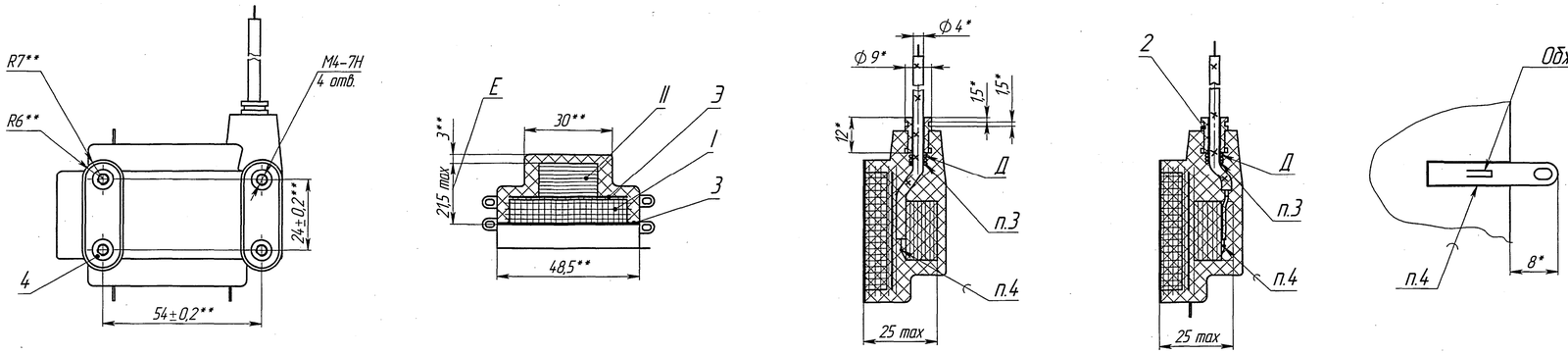

1.* Размеры для справок.
2.** Размеры обеспечиваются инструментом.
3. Технические требования по ОСТ4 ГО.075.200.
Обмотка I открытая многослойная виток к витку, обмотка II спиральная.
Выводы обмотки I выполнять по черт.11 Приложения 3 без изоляционной трубки, отводы обмотки I выполнять по черт.18 Приложения 3 и заделать по черт.28б Приложения 3 до наложения изоляции сверху обмотки I с применением ниток поз.13 и клея ВС-10Т ГОСТ 22345-76.
Выводы обмотки II выполнять по черт.13 Приложения 3 с применением провода поз.8 и заделать по сечениям В-В, Г-Г на деталь поз.2.
Вывод экрана заделать по Рис.1.
Верхняя и нижняя торцевая изоляция выводов обмотки I бумага поз.9-три слоя.
Под лепестки и между лепестками положить бумагу поз.9-четыре слоя.
В местах Д наложить бандаж нитками поз.13.
Изоляция мест пайки бумага поз.9-три слоя.
4. ПОС 61 ГОСТ 21930-76.
5. Номера выводов показаны условно.
6. Размер Е контролировать в зоне размера Ж.
7. Катушку пропитать компаундом поз.15 и без промежуточной полимеризации залить компаундом поз.14 по ОСТ 107.460007.007-92.
8. Неуказанные радиусы заливки 2...3 мм.
9. Пескоструить или зашкурить, кроме выводов, детали поз.2, 4 и внутренней поверхности.
10. Остальные ТТ по ОСТ4 ГО. 070.015.

Моточные данные обмоток

Номер обмотки	Провод				Лента			Кол. витков	Кол. слоев	Кол. витков в слое	Ширина слоя, мм	Изоляция между слоями	Изоляция сверху обмотки	Выводы обмотки	Выводы катушки	Отвод от витка	Порядок намотки	Сопротивление обмотки
	Марка	Поз.	Диаметр без изоляции, мм	Диаметр с изоляцией, мм	Марка	Поз.	Размер без изоляции, мм											
I	ПЭТВ-2	7	0,560	0,630	–	–	–	502	9	57	40	поз.9-1 слой	поз.9-5 слоев	поз.7	поз.1	482, ~~481~~ 487, 492, 496	1	3,29
Э	–	–	–	–	M1	5	0,06x40	1	1	1	40	–	поз.12-5 слоев поз.9-12 слоев	поз.1		–	2	–
II	–	–	–	–		6	0,2x20	29	29	1	20	поз.10-2 слоя	поз.10-2 слоя	поз.8	поз.8	–	3	0,05*

Изм.	Лист	№ докум.	Подп.	Дата
13	-	ГСД62743		16.09.15
12	Зам.	ГСД 62680		20.5.15
Разраб.		Сластюк		5.05.2015
Пров.		Тюкульмина		15.05.15
Т. контр.		Синицкая		07.05.15
Н. контр.		БЕЛОВА		13.5.15
Утв.		Литовченко		15.05.15

9С36

ГС5.760.721 СБ

Катушка

Сборочный чертеж

Лит.	Масса	Масштаб
01	0,8	1:1

Лист | Листов 1

Копировал | Формат А1

Инв. № подл.	Подп. и дата	Взам. инв. №	Инв. № дубл.	Подп. и дата
377599	14.05.15		065114	14.06.15

Справ. № | Перв. примен. ГС5.760.721 | ГС4.717.090