ДЖИЦ.671111.098 СБ

Перв. примен. ДЖИЦ.671111.098

Справ. №

Подп. и дата

Инв. № дубл.

Взам. инв. №

Подп. и дата

Инв. № подл.

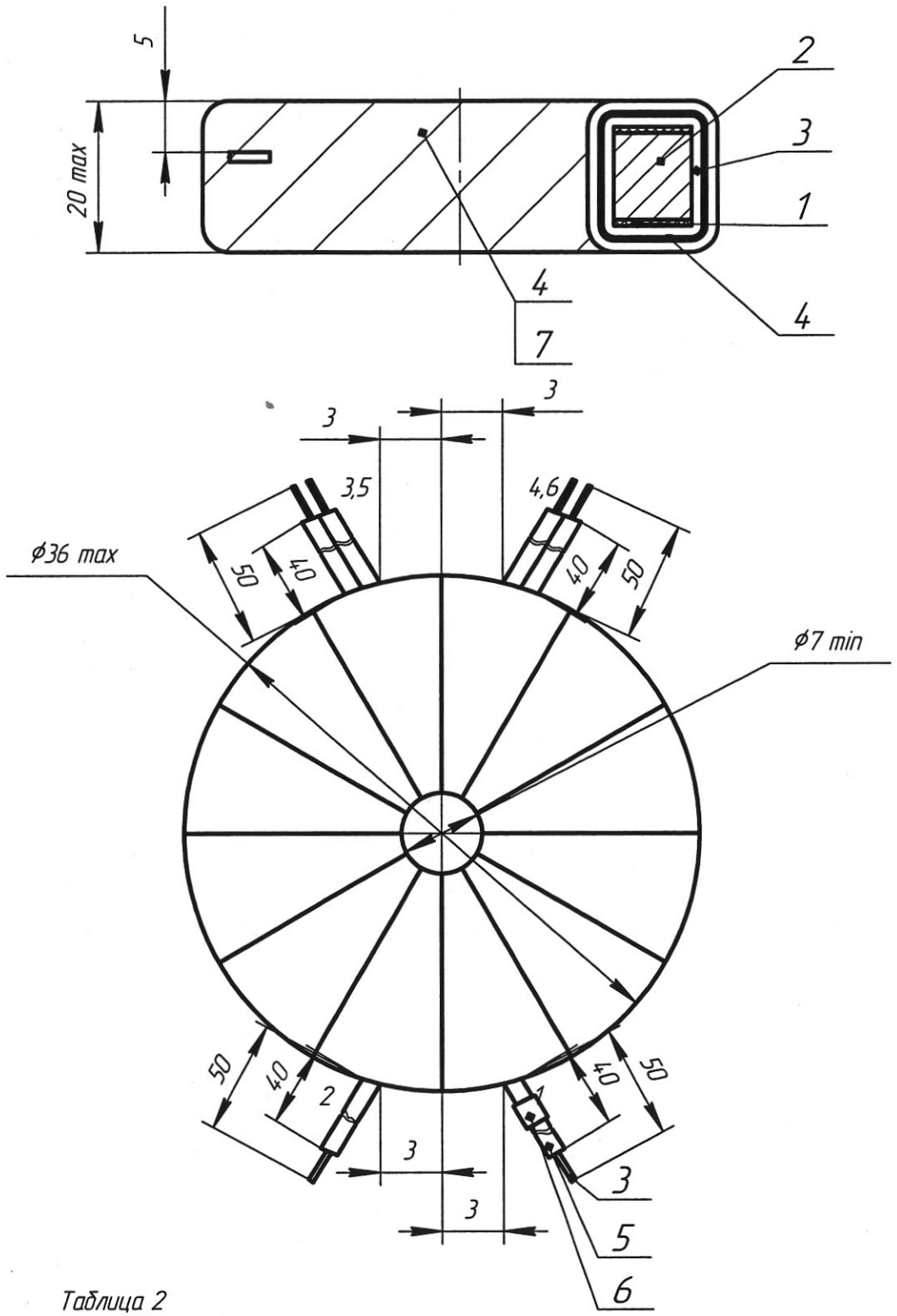

Таблица 1

Маркировка провода	Размер провода	Число витков	Число слоев	Всего витков	Маркировка выводов	Изоляция между обмотками	Бандажировка
ПЭТВ-2	0,5	52	1	52	1-2	1-2 и 3-4, 5-6 пленка ПЭТ-Э шириной 5 мм пятнадцать раз с перекрытием 1/2 ширины	Пленка ПЭТ-Э шириной 5 мм два раза с перекрытием 1/2 ширины
ПЭТВ-2	0,5	29	1	29	3-4		
ПЭТВ-2	0,5	29		29	5-6		

Схема обмоток

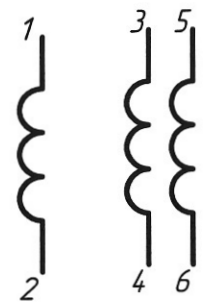

1 Размеры для справок.

2 Перед намоткой ферритовое кольцо поз. 2 совместно с прокладками поз. 1 обернуть пленкой поз. 4 шириной 5 мм два раза с перекрытием 1/2 ширины.

3 Выводы обмоток крепить нитью поз. 7.

4 Обмотку 1-2 мотать равномерно по окружности.

5 Обмотки 3-4 и 5-6 мотать одновременно и равномерно по окружности.

6 Выводы 1, 2, 3, 4, 5, 6 выполнить собственным проводом.

7 На все выводы надеть трубки поз. 5 заправив их внутрь обмотки на 5-7 мм.

8 После намотки определить обмотки 3-4, 5-6.

9 Маркировать на временных бирках.

10 Пропитать в лаке МЛ-92, обеспечив сквозную пропитку.

11 После пропитки временные бирки снять и на все выводы надеть трубки поз. 6 длиной 7 мм.

12 Маркировать на трубках поз. 6 методом термотрансферной печати. Трубки поз. 6 усадить.

13 Трансформатор испытать в последовательности, указанной в таблице 2.

14 Проверку сопротивления изоляции между обмотками 1-2 и остальными обмотками проводить мегаомметром на 2500 В, между обмотками 3-4 и 5-6 – мегаомметром на 100 В.

15 Результаты испытаний должны соответствовать данным таблицы 2.

Таблица 2

Сопротивление изоляции при нормальных климатических условиях, МОм, не менее	Между обмотками 1-2 и остальными обмотками	100
	Между обмотками 3-4 и 5-6	10
Напряжение испытательное действующее в течение одной минуты, В, не менее	Между обмоткой 1-2 и остальными обмотками	6000
	Между обмотками 3-4 и 5-6	500

Изм.	Лист	№ докум.	Подп.	Дата
Разраб.		Семенова		
Пров.		Морев		
Т.контр.		Эмих		
Н.контр.				
Утв.		Морев		

ДЖИЦ.671111.098 СБ

Трансформатор
Сборочный чертеж

Лит.	Масса	Масштаб
А	0,04	2:1

Лист | Листов 1

Копировал

Формат А3