1.НИЦ.Н06.1292.27СБ

Перв. примен. 1.НИЦ.Н06.1292.27

Справочный №

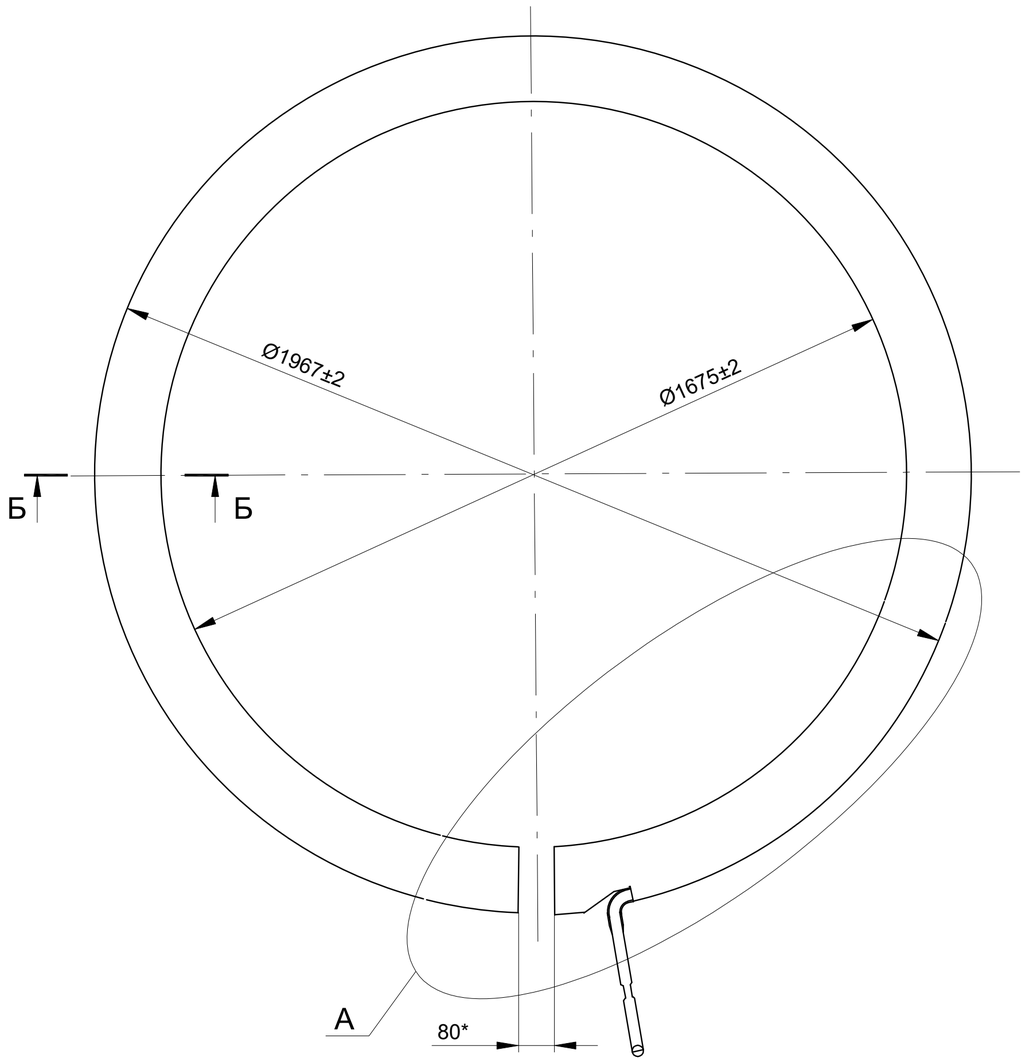

А(1:10)

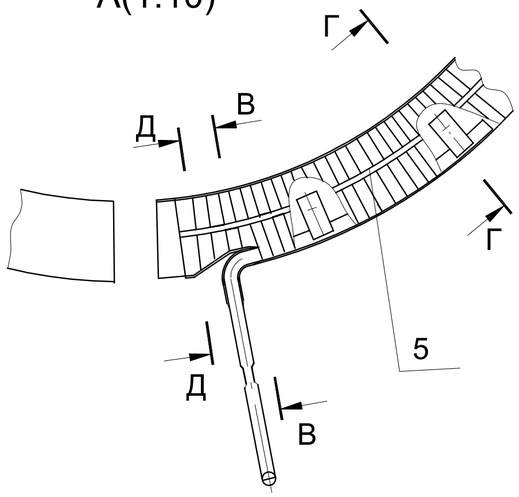

Г-Г (1:2)

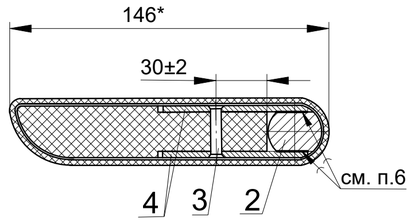

Д-Д(1:2)

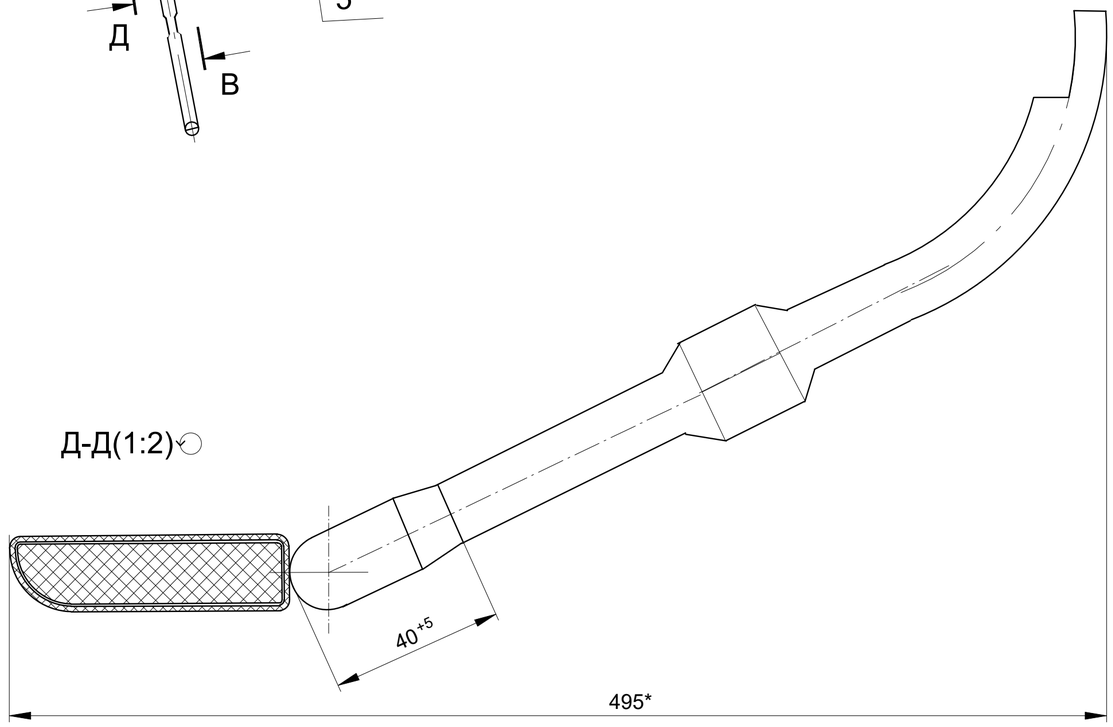

В-В (1:2)

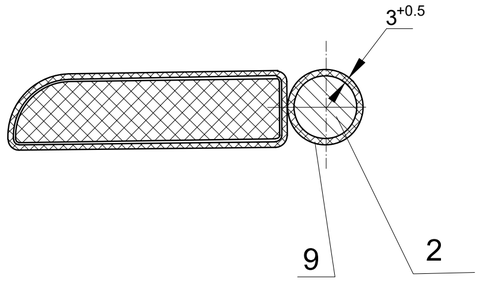

Б-Б (1:2)

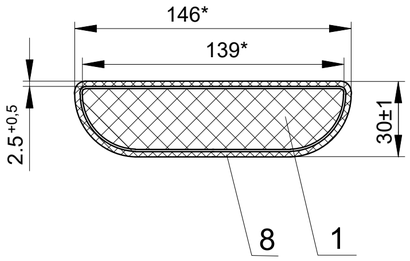

Эскиз 1

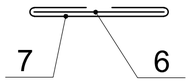

Технические требования по 1.НИЦ.Н06.1292.27 И.

					1.НИЦ.Н06.1292.27СБ			
Изм.	Лист	N° докум	Подп.	Дата	Кольцо емкостное Сборочный чертеж	Лит	Масса	Масштаб
Разраб.							31	1:20
Пров.						Лист	Листов 1	
Т.контр.								
Н.контр.								
Утв.		Цурпал						

Подпись и дата | Инв.№ дубл. | Взам. инв.№ | Подпись и дата | Инв.№ подл.