7873-5794.10.02			
7873-5794.10.02.cdw	Версия	20	

Ra6,3

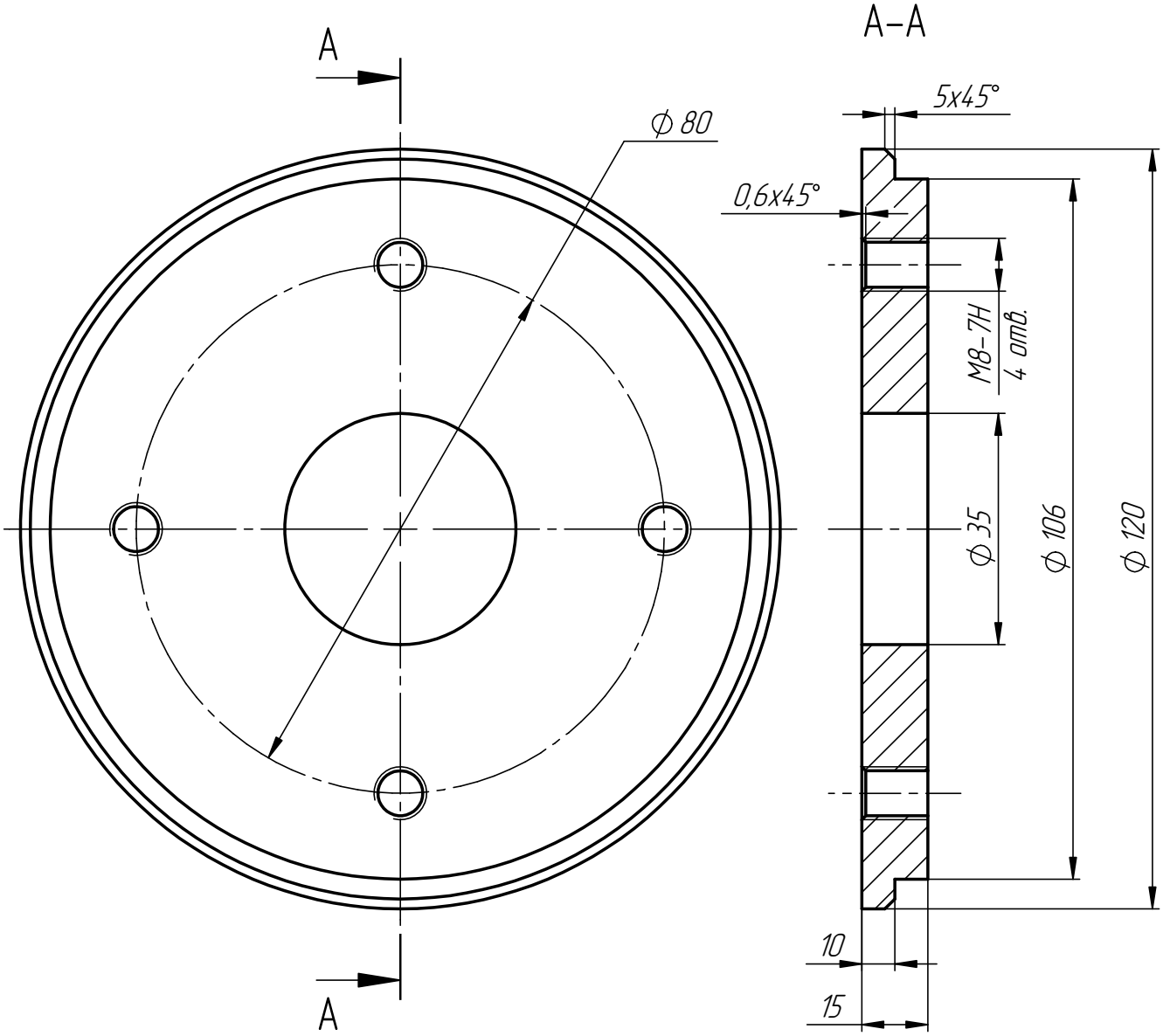

ТТ по ОСТ4 ГО.070.014.

Изм.	Лист	№ докум.	Подп.	Дата
Разраб.		Котомов		
Пров.		Шленсков		
Т. контр.		Шленсков		
Н. контр.		Шленсков		
Утв.		Лопухов		

7873-5794.10.02

Крышка

Лит.	Масса	Масштаб
	0.66	1:1
Лист	Листов 1	

Ст3 ГОСТ 380-2005

ПАО "НПО "АЛМАЗ"
ОГТ; КБ САПР

Формат А4

Перв. примен.

Справ.N

Подпись и дата

Инв. № дубл.

Взам. инв. №

Подпись и дата

Инв. № подл.