7873-5794.00.02			
7873-5794.00.02.slddrw	Версия	20	

Ra6,3

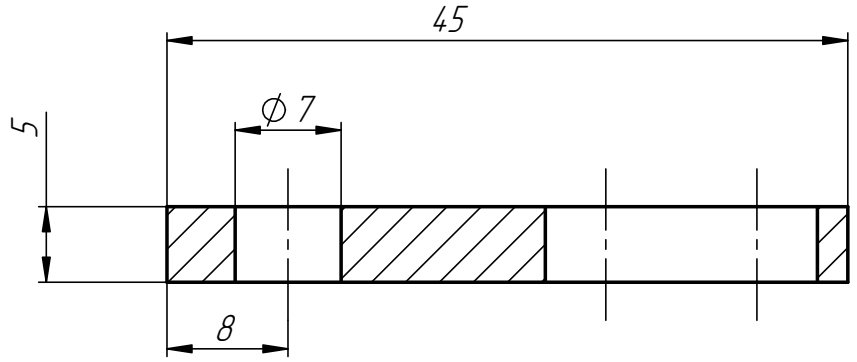

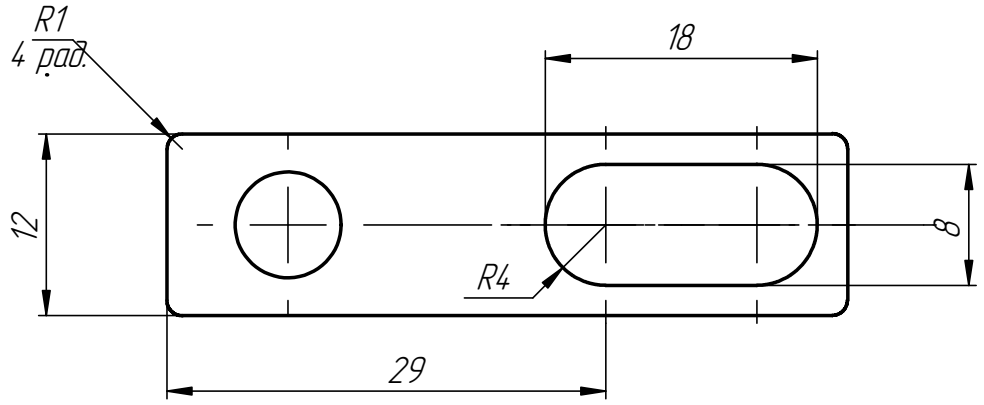

1.Покрытие: Хим.Окс.прм.
2.Остальные ТТ по ОСТ4 ГО.070.014.

Изм.	Лист	№ докум.	Подп.	Дата
Разраб.		Котомов		
Пров.		Шленсков		
Т. контр.				
Н. контр.				
Утв.		Лопухов		

7873-5794.00.02

Прижим

Лит.	Масса	Масштаб
	0.01	2:1
Лист	Листов 1	

Ст3 ГОСТ 380-2005

ПАО "НПО "АЛМАЗ"
ОГТ; КБ САПР

Формат А4

Перв. примен.

Справ.N

Подпись и дата

Инв. № дубл.

Взам. инв. №

Подпись и дата

Инв. № подл.