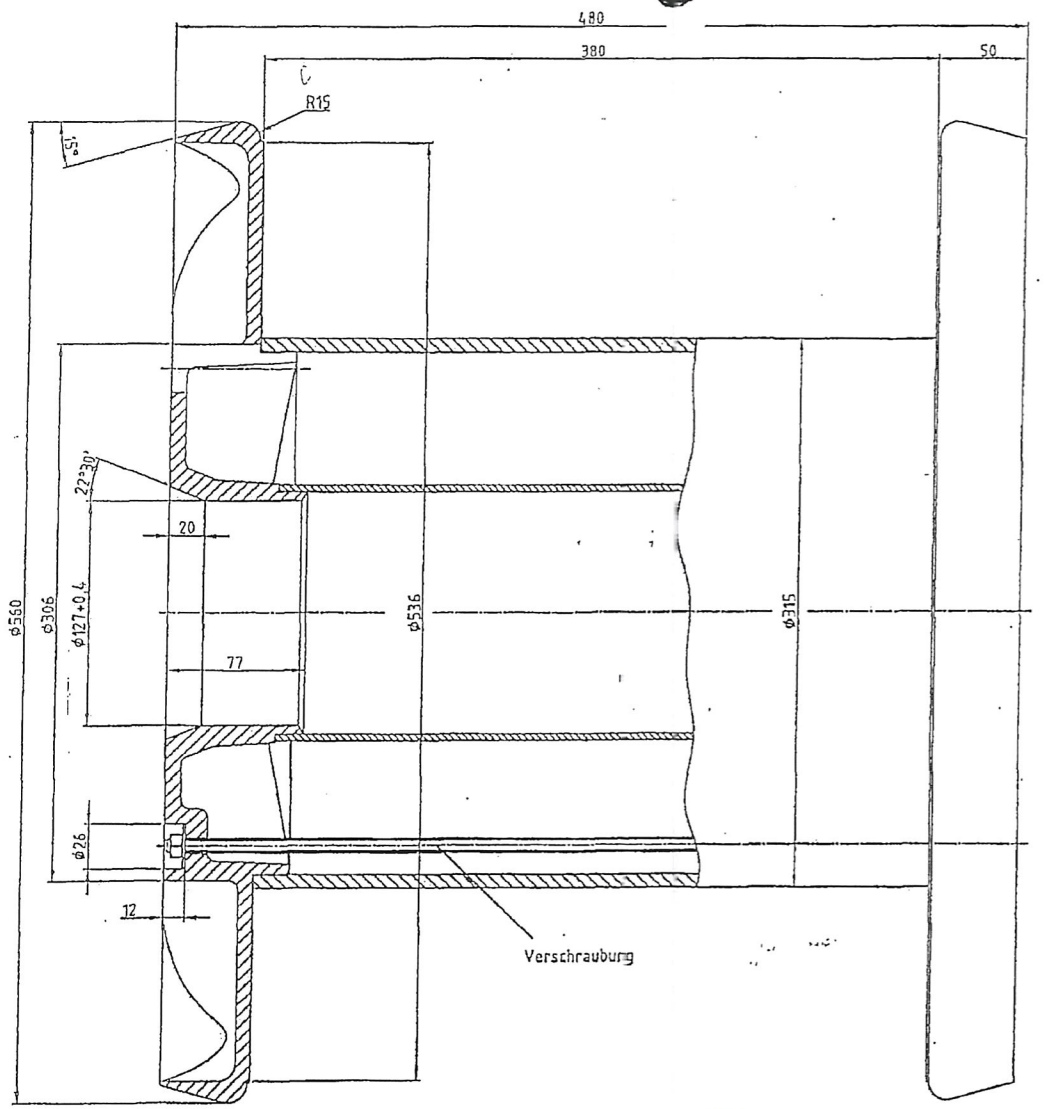

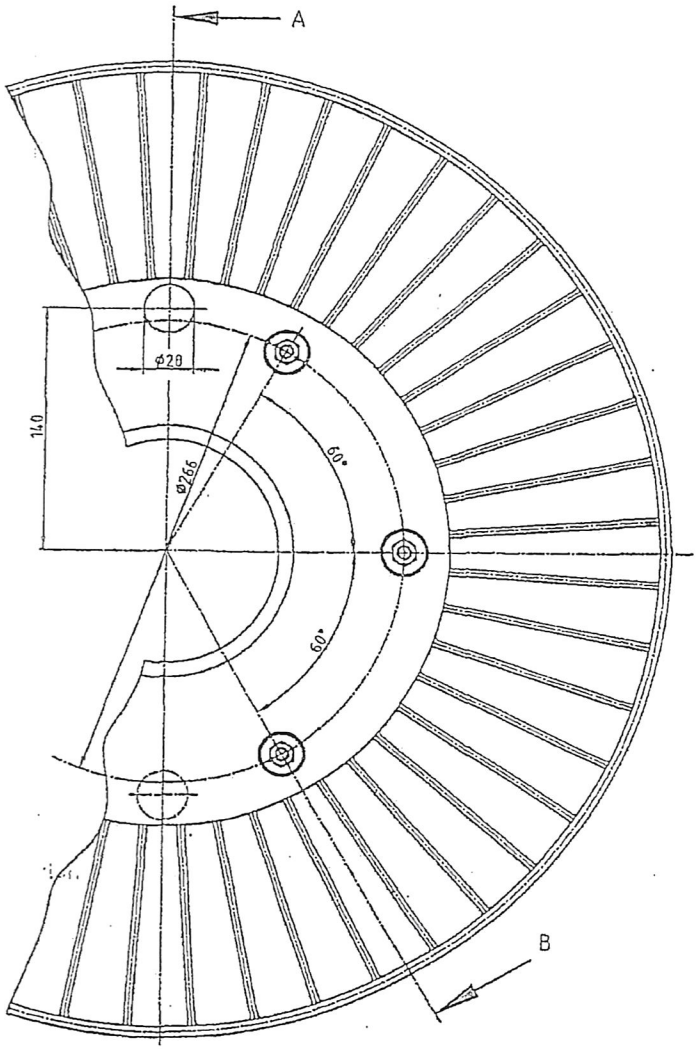

Theo. Wickelvolumen ca. 56 dm³
Leergewicht ca. 14,6 kg

6	Selbstsichernde Mutter M8	DIN 985	4	St
12	Scheibe 8,4	DIN 9021	3	St
6	Sechsk. Mutter M8	DIN 934	2	St
6	Gewindestange M8x475	DIN 975	1	St
	Verschraubung der Spule bestehend aus:			

Stück	Benennung	Zeichn.-Nr. / Ref.	LFNr.

AOS anthr. — Fa. Hüfner

LEONISCHE DRAHTWERKE

Kunstoff -Spule
K 5606 verschraubt

Zeichn.-Nr. 0101

1999	Datum	Name
	09.09	Ferch.

Maßstab 1:2 — Blatt/Format A2

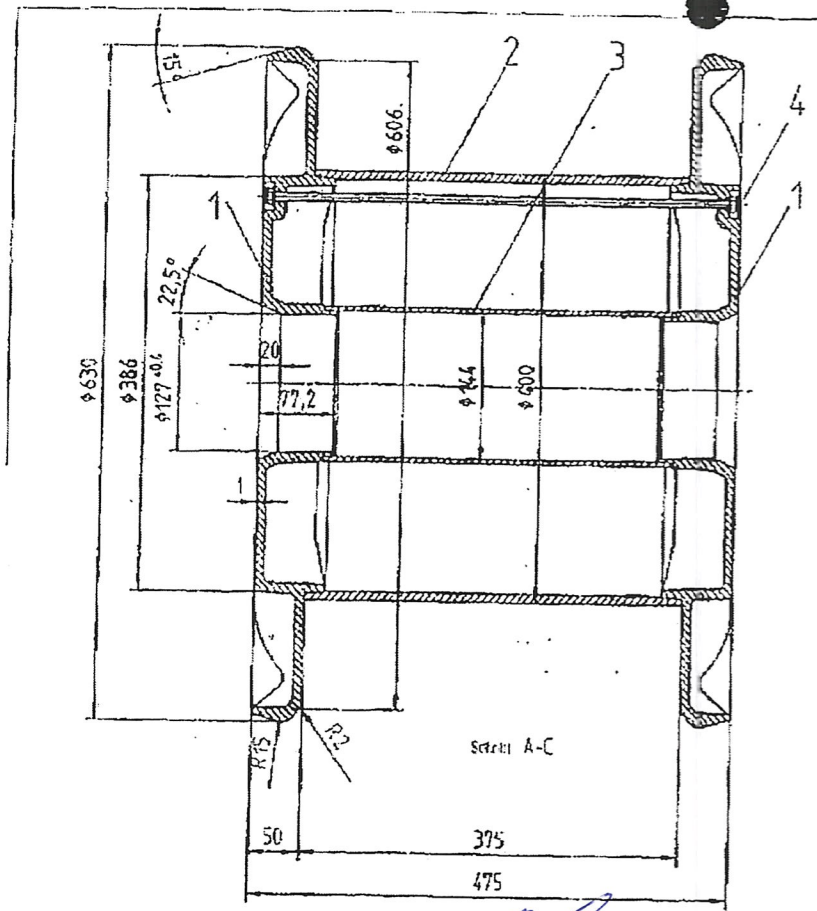

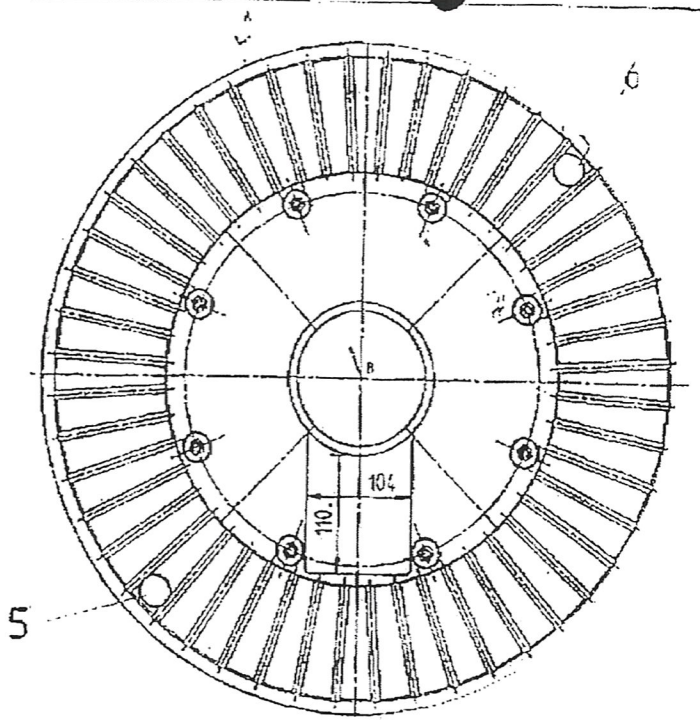

Pos.	Menge	Einheit	Benennung	Sachnummer/Normkurzbezeichnung	Bemerkung
6	2		HK 630 " KBE"	575	ABS rot
5	2		HK 630 "neutral"	568	ABS rot
4	8		Verschraubungssatz M3	8x97500 8x92100 5x92102 15x92321	
3	1		VR 144/136x576	12020	ABS anthr.
2	1		Kern ø400x560	10475	ABS anthr.
1	2		Flansch VMV630/127-475	11580	ABS anthr.
1	2	3	4	5	6

ABS anthr.

Freimaße toleriert nach DIN 16901

Maßstab 1 : 4,3 Blatt A3

	Datum	Name
Bearb.	12.10.95	Pfaggelmann
Geprüft		
Norm		

Spule VMV 630/127-475
D2=400 L2=375

HÄFNER UND KRULLMANN

866480

Blatt

Zust. | Änderung | Datum | Name

Häfner & Krullmann GmbH
Krentruper Str. 7 - 15
33818 Leopoldshöhe
16. Okt. 1995

Технические Änderungen vorbehalten Alle Rechte vorbehalten

GESAMT S.02