СБ-АК5-50/1289-00.01-01

Перв. примен.

Справ. №

Подп. и дата

Инв.№ дубл.

Взам.инв.№

Подп. и дата

Инв.№ подл.

Ra1,6(√)

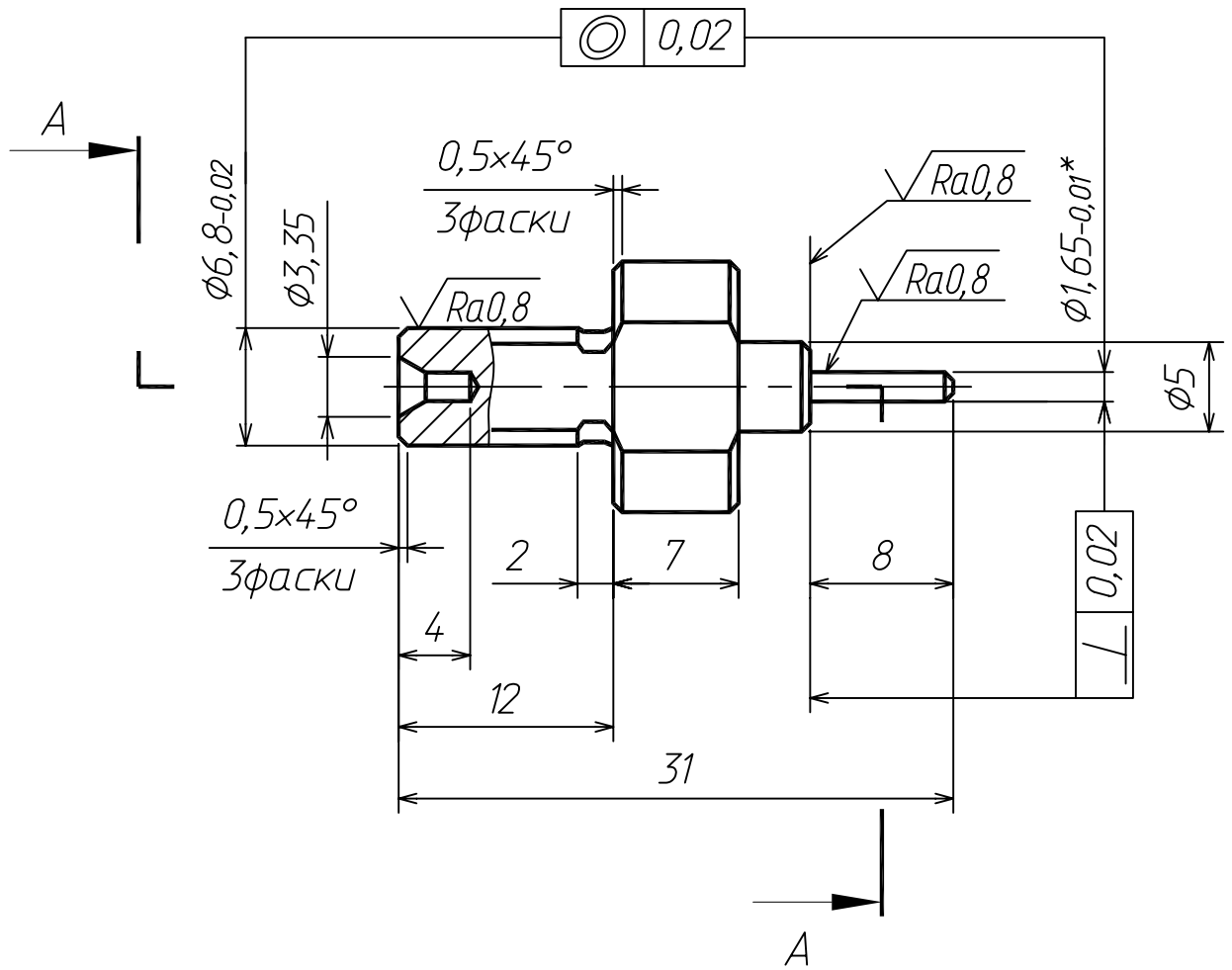

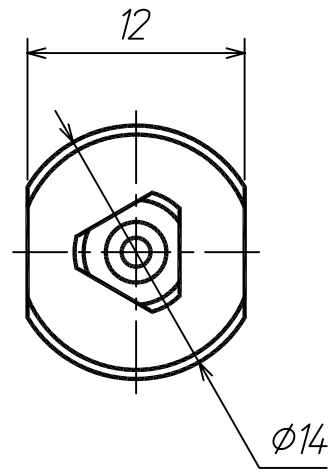

A-A (5:1)

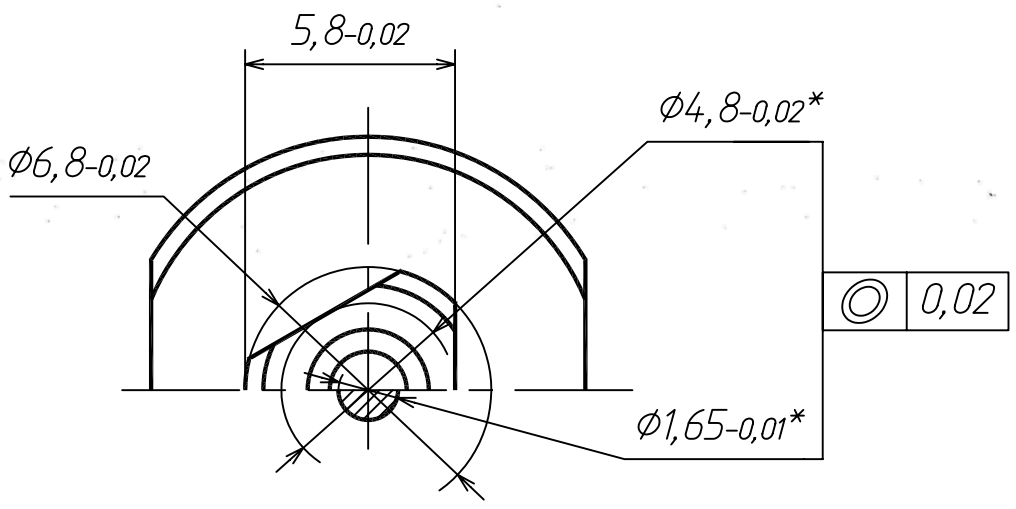

1. Общие требования по ОСТ102578-86.
2. HRC 30...35.
3. *Паспортизовать.
4. Отверстие центровое А1,6 ГОСТ14034-74.

					СБ-АК5-50/1289-00.01-01			
1	Нов.	047-2022СГТ		28.12.22				
	зам	К269-21		13.05.21		Лит.	Масса	Масштаб
Изм.	Лист	№ докум.	Подп.	Дата				
Разраб.		Хапугина		13.05.21	Оправка		0,011кг	2:1
Пров.		Федоров						
Т.контр.						Лист 2	Листов 1	
Н. контр.					14Х17Н2 ГОСТ5632-2014			
Утв.								