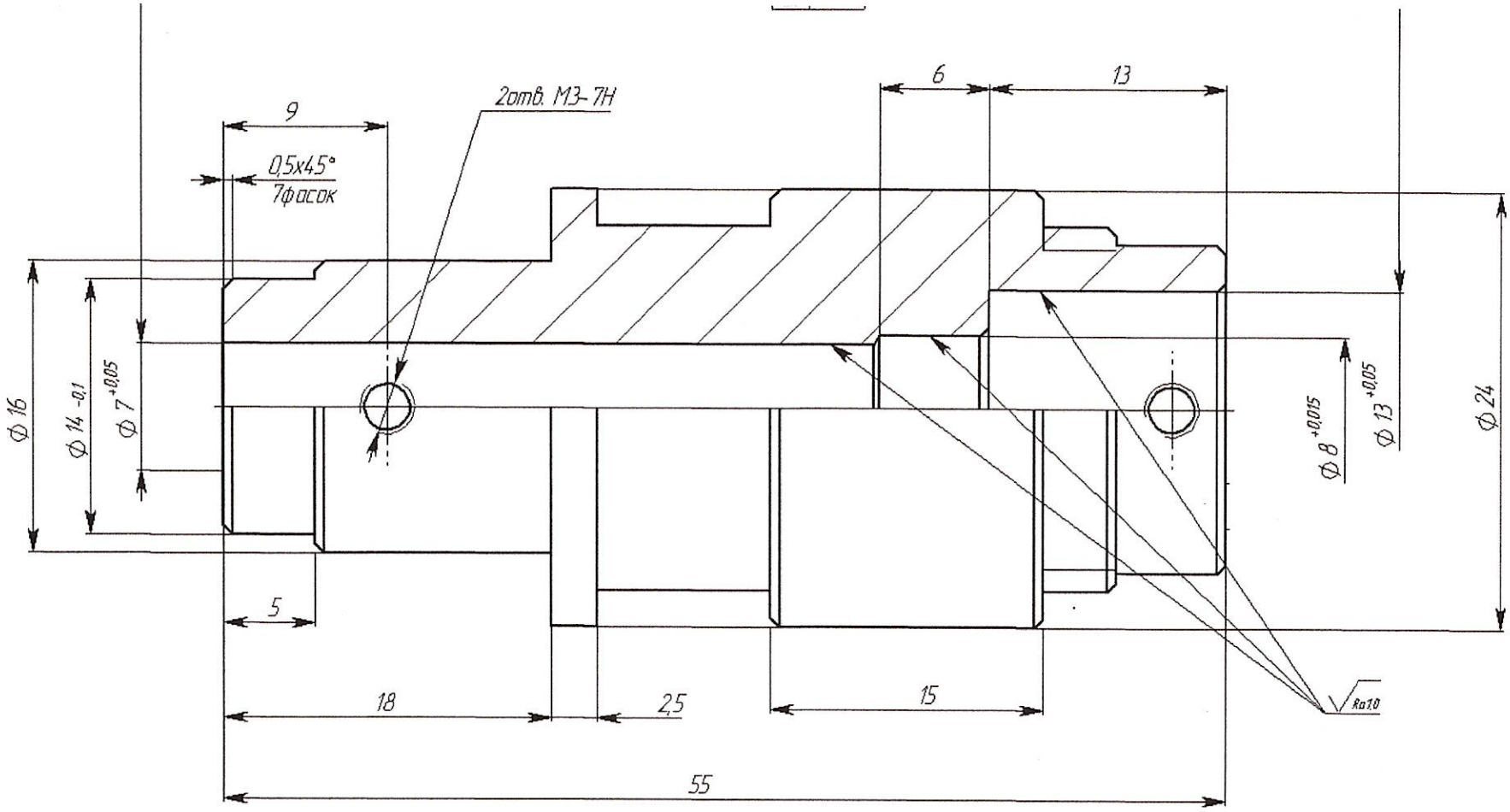

Выходной Вал - Ф7 +0,05

на станке.

последнего изменения: 23 декабря 2022 г. 95646