Ю5.660.0165/0167

Rz 20 √(√)

Обозначение	Д
Ю5.660.0165	$3{,}6^{+0{,}03}$
Ю5.660.0167	$4^{-0{,}05}$

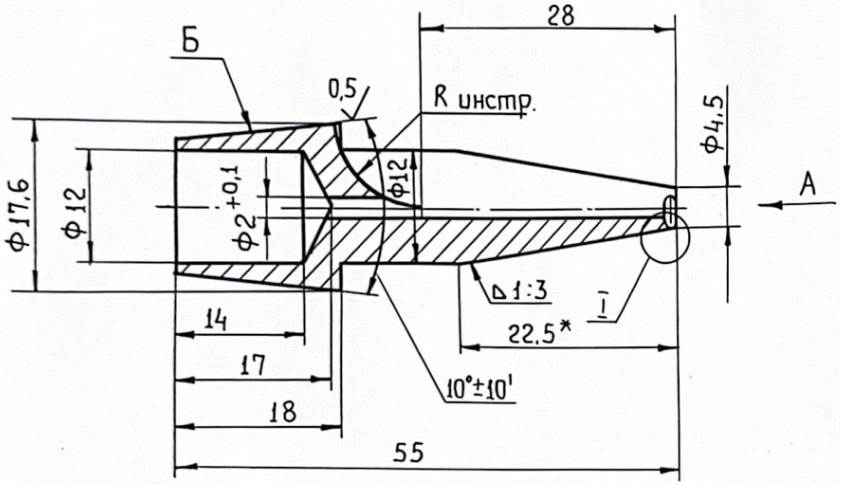

Вид А

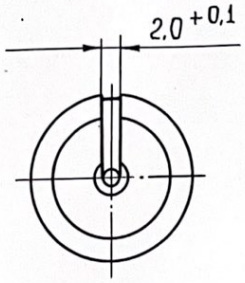

I
М 10:1

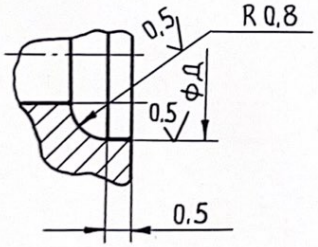

1. Неуказанные предельные отклонения размеров: j S12.
2. ~~HRC 40...45~~
3. Радиальное биение поверхности Б конуса и отверстия Ф 3,6 относительно оси не более 0,01 мм.
4.* Размеры для справок.

2	—	Т25-84		23.08.84	Ю5.660.0165/0167			
1	Зам I	Т 50-77	(подп.)	13.12.77	Оправка для С5-25В и С5-5 к станку СНПС-1	Лит.	Масса	Масшт.
Изм.	Лист	№ докум.	Подп.	Дата		0		2:1
Разраб.		Кудрявцев	(подп.)	6.12.77		Лист:	Листов: 1	
Пров.		Муратов	(подп.)	6.12.77				

лс 59-1 ГОСТ 15527-70
Сталь 45 ГОСТ 1050-74

копир. Савоськина Формат: 12

Восстановлен с подлинника. верно: дубл. перв. примен. 20/XII-82г.

Инв.№подл.	Подп. и дата	Взам.инв.№	Инв.№дубл.	Подп. и дата
2113	2.04.81			

Справ. №