Восстановленный подлинник № 1

Ю5.660.0169

Rz 20 √(√)

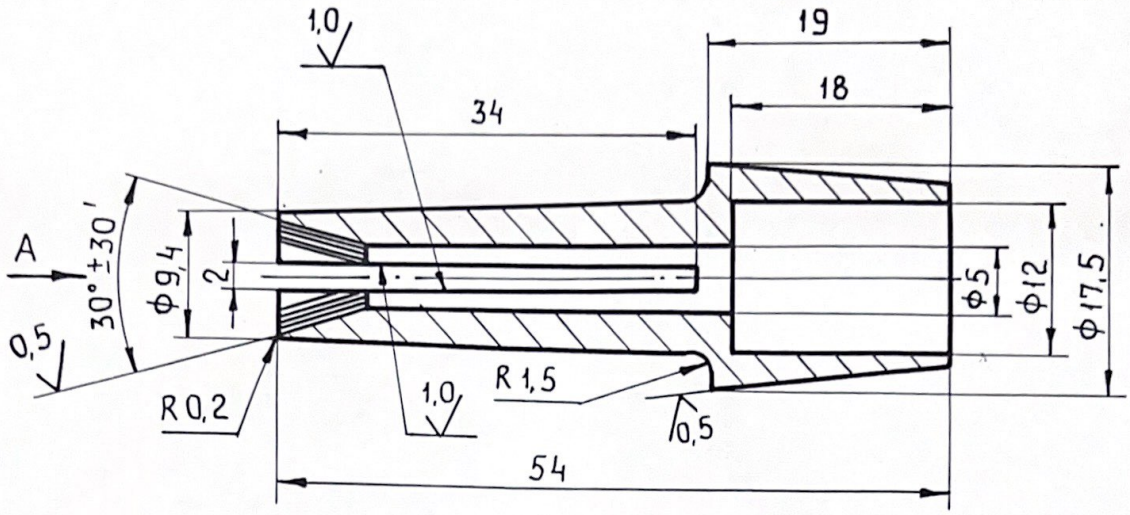

Вид А
М 4:1

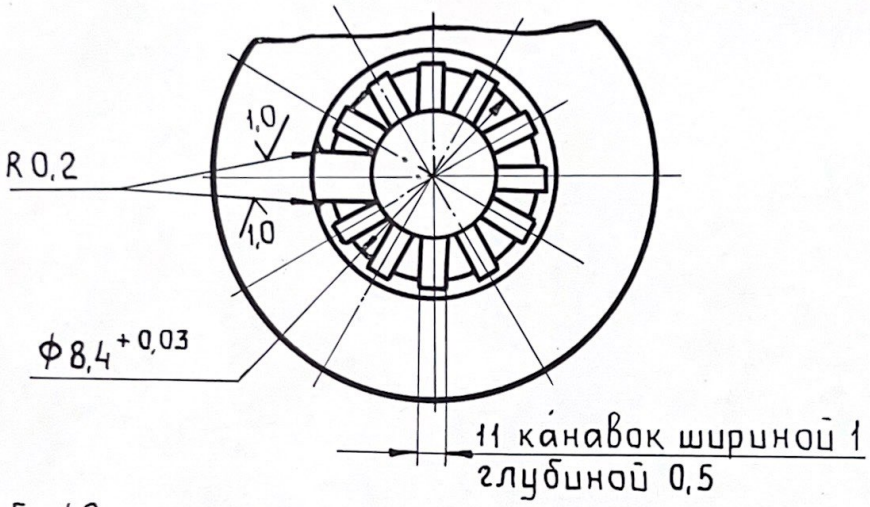

1. HRC 45...48
2. Свободные размеры по jS12.
3. Биение конических поверхностей относительно оси — не более 0,01 мм.
4. Маркировать: Ю 5.660.0169.

Изм.	Лист	№ докум.	Подп.	Дата	Ю5.660.0169			
Разраб.		Бурлаков	(подп.)	13.10.77	Цанга к намоточному станку СНПС-1 (для изд. С5-5 5-8-10 Вт)	Лит.	Масса	Масшт.
Пров.		Диденко	(подп.)	13.10.77		0		2:1
Нач. КБ		Гилев	(подп.)	13.10.77		Лист:	Листов: 1	
Н. контр.		Москаликова	(подп.)	14.5.77	Сталь У8А ГОСТ 1435-74			
Утв.		Тагалеков	(подп.)	13.10.77				

Подп. и дата 2.04.81

Инв. № подл. 2176

Взам. инв. № | Инв. № дубл. | Подп. и дата

100