БЫ6.119.388 СБ

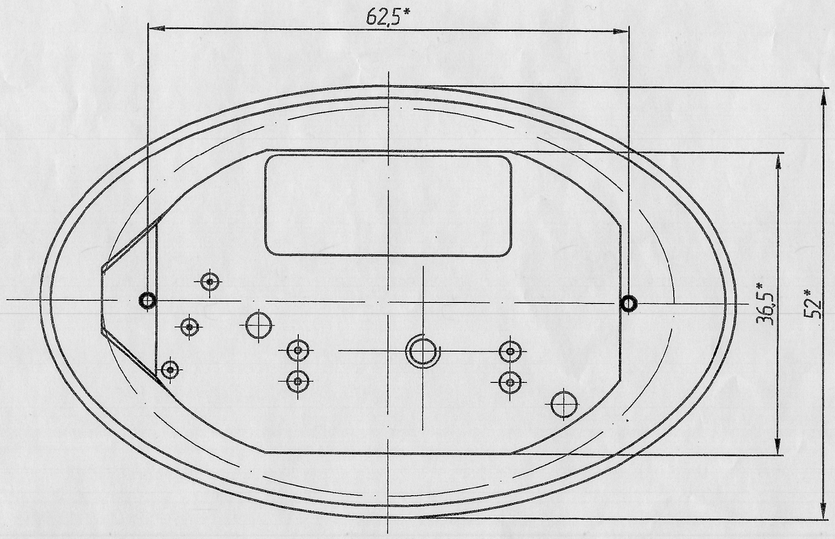

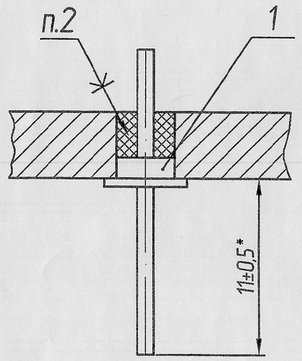

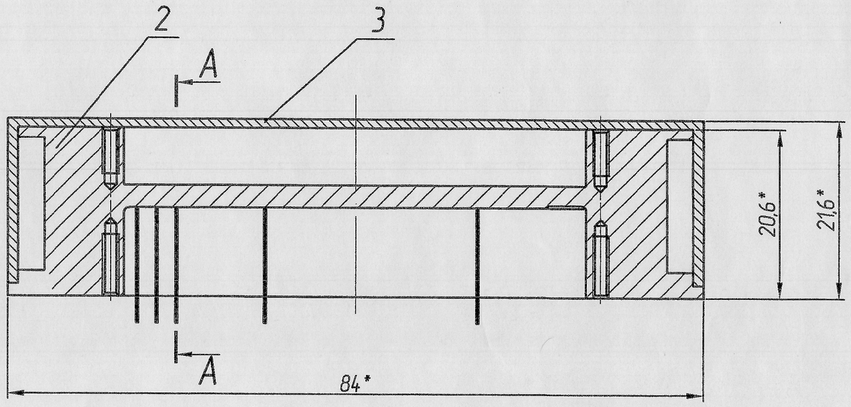

1. * Размеры для справок.
2. Клей ВК-9 ОСТ 92-0948-74.
3. Маркировать Ч, клеймить К на бирке.

Изм.	Лист	N докум.	Подп.	Дата	БЫ6.119.388 СБ		
Разраб.		Богомолова			Корпус Сборочный чертеж	Лит.	Масса	Масштаб 2:1
Пров.		Рожкова		1.6.20		Лист	Листов 1
Т.контр.		Кабатов		12.10			
Н.сект.							
Н.контр.		Емельянов		23.12.20			
Утв.		Орешкин					

Перв. примен. БЫ6.119.388

Справ. N

Подп. и дата

Инв. N подл. | Взам.инв.N | Подп. и дата | Инв. N подл.

Подп. и дата 23.12.20

Инв. N подл. 9465