БЫ8.036.946

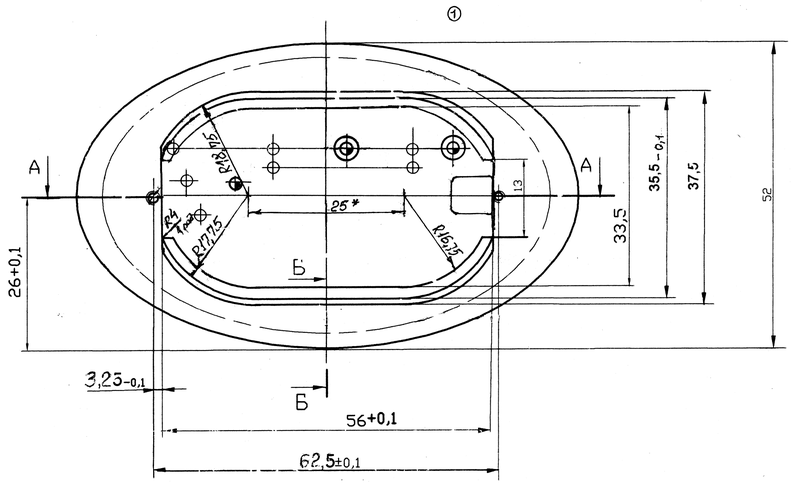

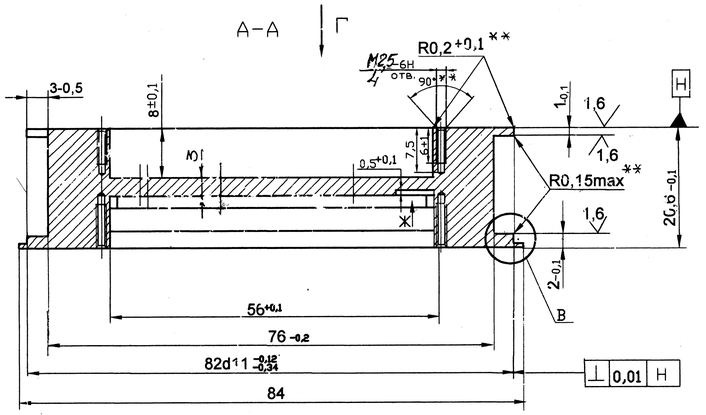

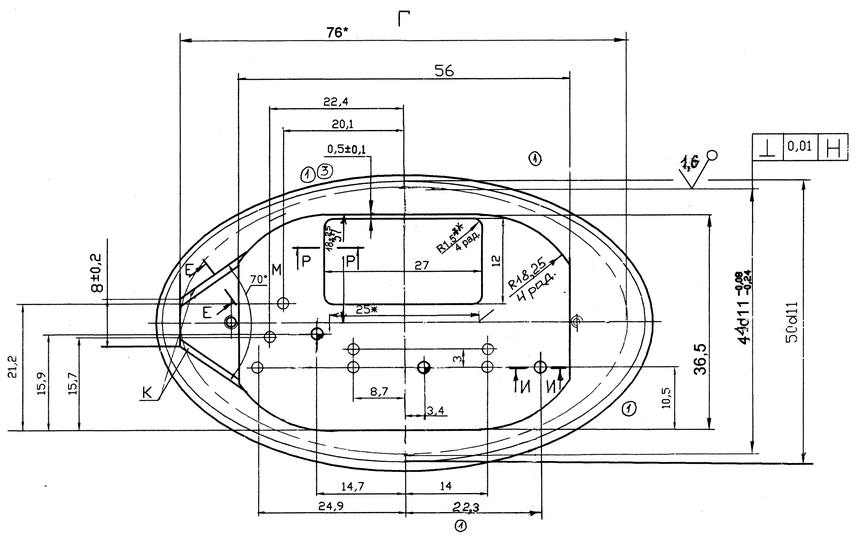

Б-Б

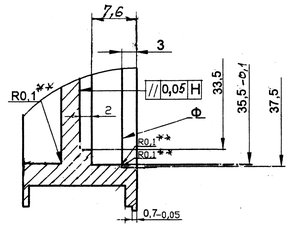

В (5 : 1)

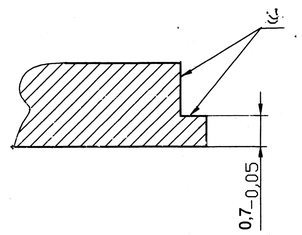

Е-Е (5 : 1)

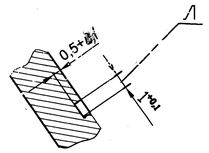

И-И (5 : 1)

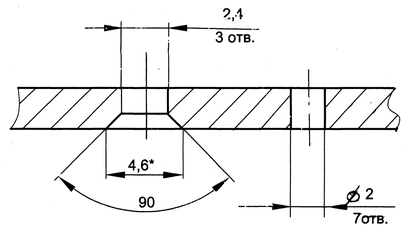

Ж

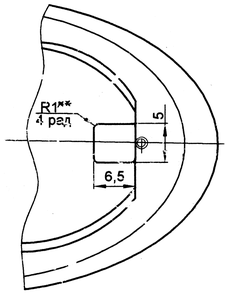

Р-Р (5 : 1)

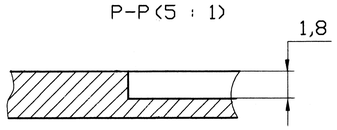

1. *Размеры для справок.
2. **Размеры, обеспеч. инстр.
3. Неуказанные предельные отклонения размеров H12, h12, ±t1/2.
4. На поверхностях К не допускается выступов, вмятин, образование острых кромок.
5. Острые кромки пазов Л притупить R0,1 max.
6. Покрытие: Ан.Окс.нв.
7. Поверхности У и Ф обрабатывать механическим способом после покрытия. Шероховатость мест обработки 3,2.
8. Маркировать Ч, клеймить К на бирке.

Ж	БЫ993-16		4.7.16	
3	БЫ302-15		26.3.15	
2	БЫ223-14		6.3.14	
1	БЫ183-14		25.2.14	
Изм.	Лист	N докум.	Подп.	Дата
Разраб.		Хмырова		
Пров.		Сидоров		
Т.контр.		Хибиров		19.05.16
Н.контр.				
Утв.		Песпунов		

БЫ8.036.946

Корпус

Лит.	Масса	Масштаб
0		2:1

Лист | Листов 1

Плита АМг6Б 30
ГОСТ 17232-79

Формат А1

Перв. примен. БЫ4.012.016

Справ.

Подпись и дата 19.05.16

Инв. № подл. 10008 | Подп. и дата 11.08.13 | Взам. инв. № | Инв. № дубл. | Подп. и дата