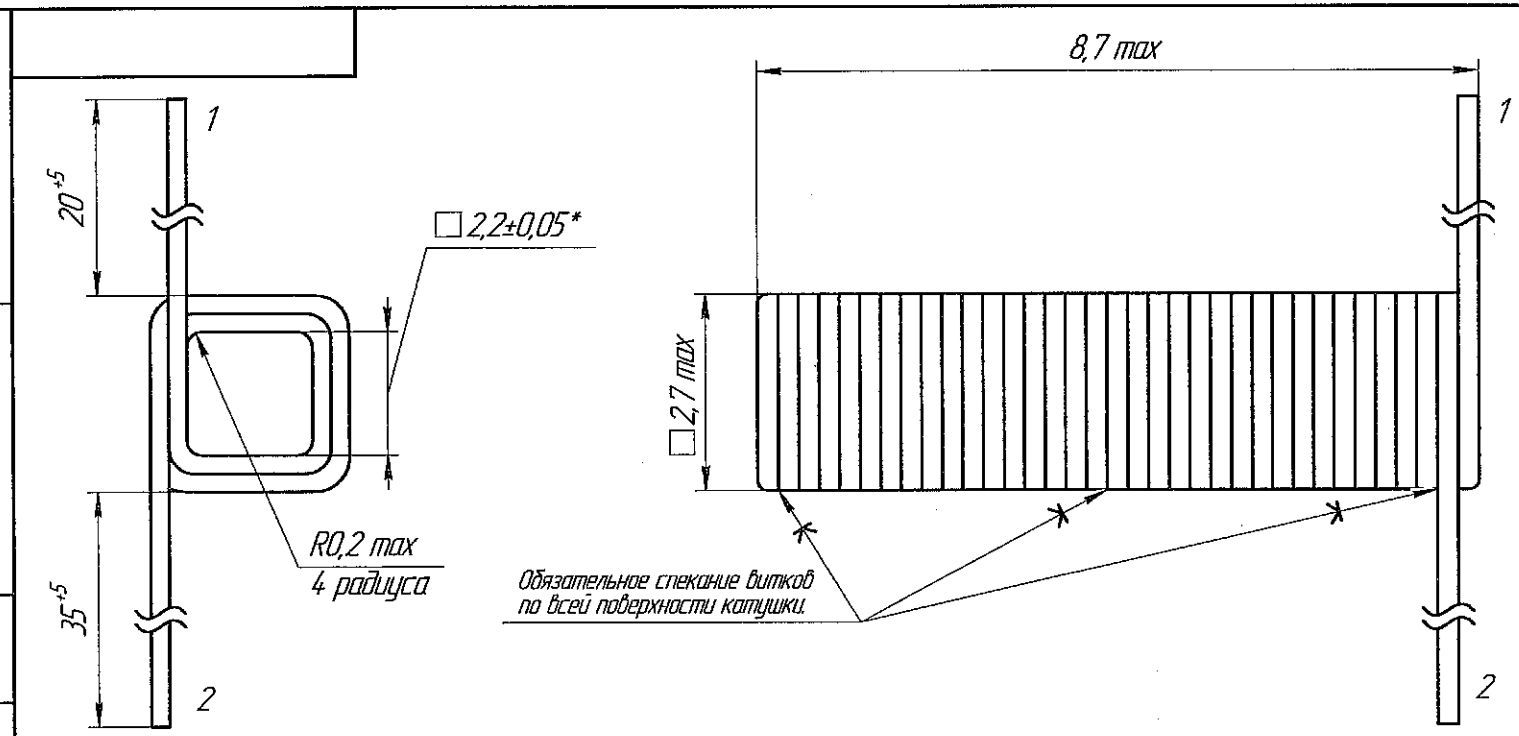

Электрическая схема

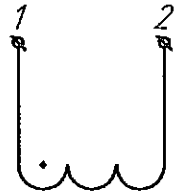

№ обмотки	Провод		Число витков обмотки	Порядок намотки			Выводы		
	Марка	Диаметр, мм		Рядов	Витков в ряду	Межслоевая изоляция	Номера	Марка	Длина, мм
1	Elekrisola AB15 ⌀0,09 IEC60317 доп. замена на HSP15 ⌀0,09 IEC60317	0,09	144	2	70±2	–	1 (начало обмотки)	проводом обмотки	20+5
							2 (конец обмотки)		35+5

1. Витки обмотки показаны условно.
2. *Размеры для справок.
3. Обмотка открытая, виток к витку.
4. Спекание витков достигается обдувом клеевого слоя (поливинилбутирал, полиамид) провода горячим воздухом.

Изм.	Лист	№ докум.	Подп.	Дата
Разраб.				
Пров.				
Т.контр.				
Н.контр.				
Утв.				

Катушка

См. таблицу

Лит.	Масса	Масштаб
		1:1
Лист	Листов 1	

АО"Ферроприбор"

Копировал

Формат А3

Перв. примен. | Справ. № | Подп. и дата | Инв. № дубл. | Взам. инв. № | Подп. и дата | Инв. № подл.