АЛ7817-4134 СБ

Б-Б

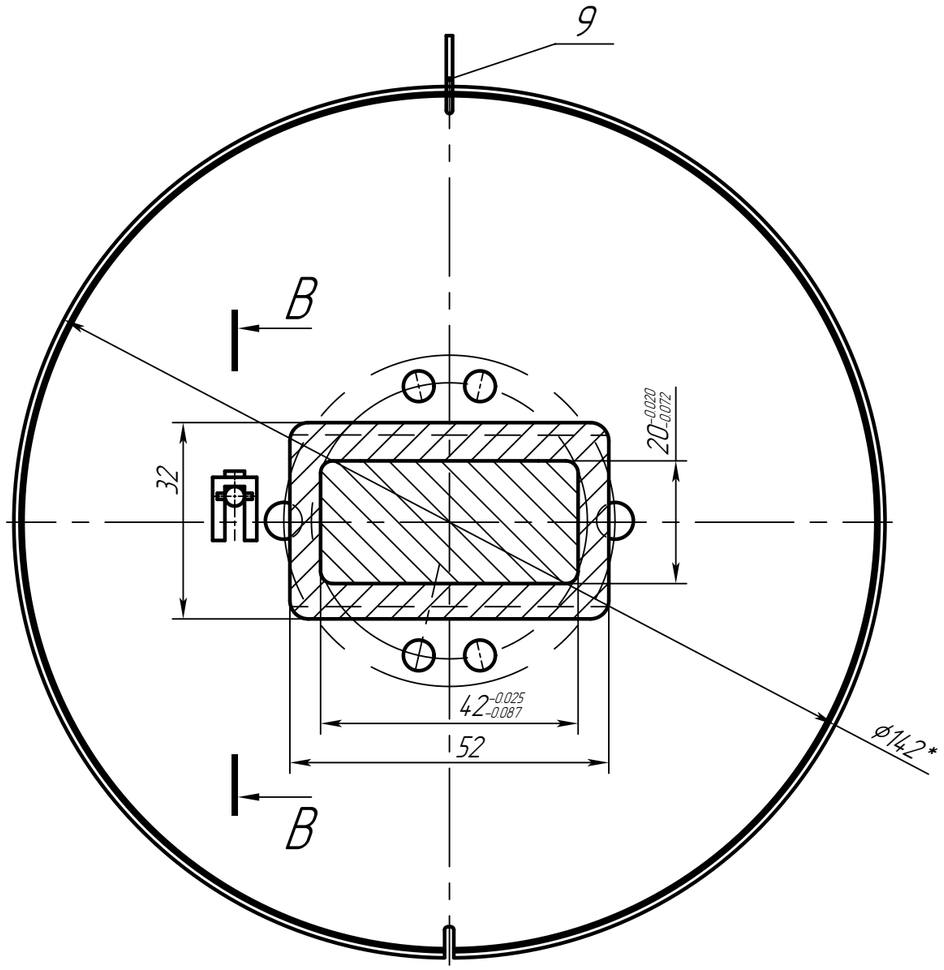


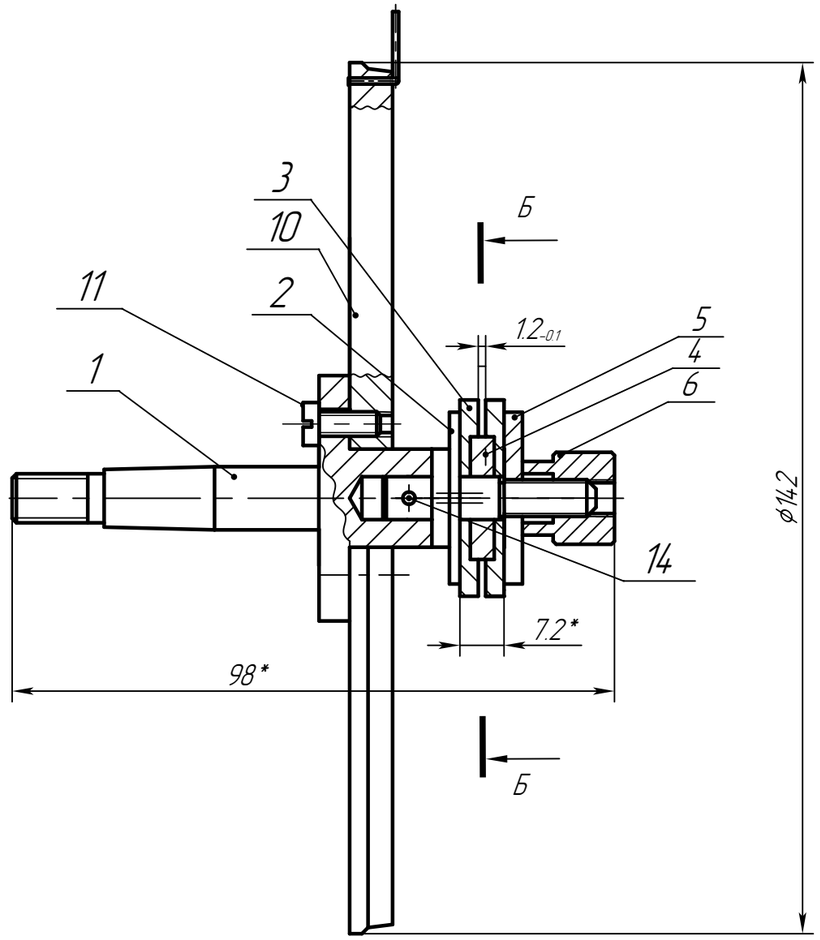


В-В

2:1

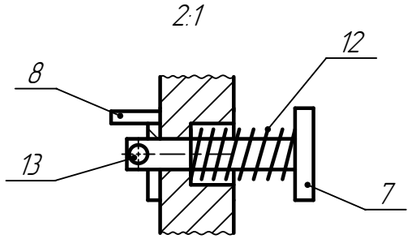


1. *Размеры для справок.
2. Маркировать Блок катушек АЖ5.769.029

АЛ7817-4134

| | | | | | | | |
|---|---|---|---|---|---|---|---|
| | | | | | АЛ7817-4134 СБ | | |
| Изм. | Лист | № докум. | Подп. | Дата | Оправка для намотки. Сборочный чертеж | Лит. | Масса | Масштаб |
| Разраб. | | Котельникова | | 10.11.21 | | | | 1:1 |
| Пров. | | | | | | Лист 1 | Листов 1 |
| Т.контр. | | | | | | | |
| Н. контр. | | | | | | | |
| Утв. | | | | | | | |

Перв. примен.

Справ. № Блок катушек

Подп. и дата

Инв.№ дубл.

Взам.инв.№

Подп. и дата

Инв.№ подл.

Копировал

Формат А3