АЛ7817-4134 /001

3.2 (√)

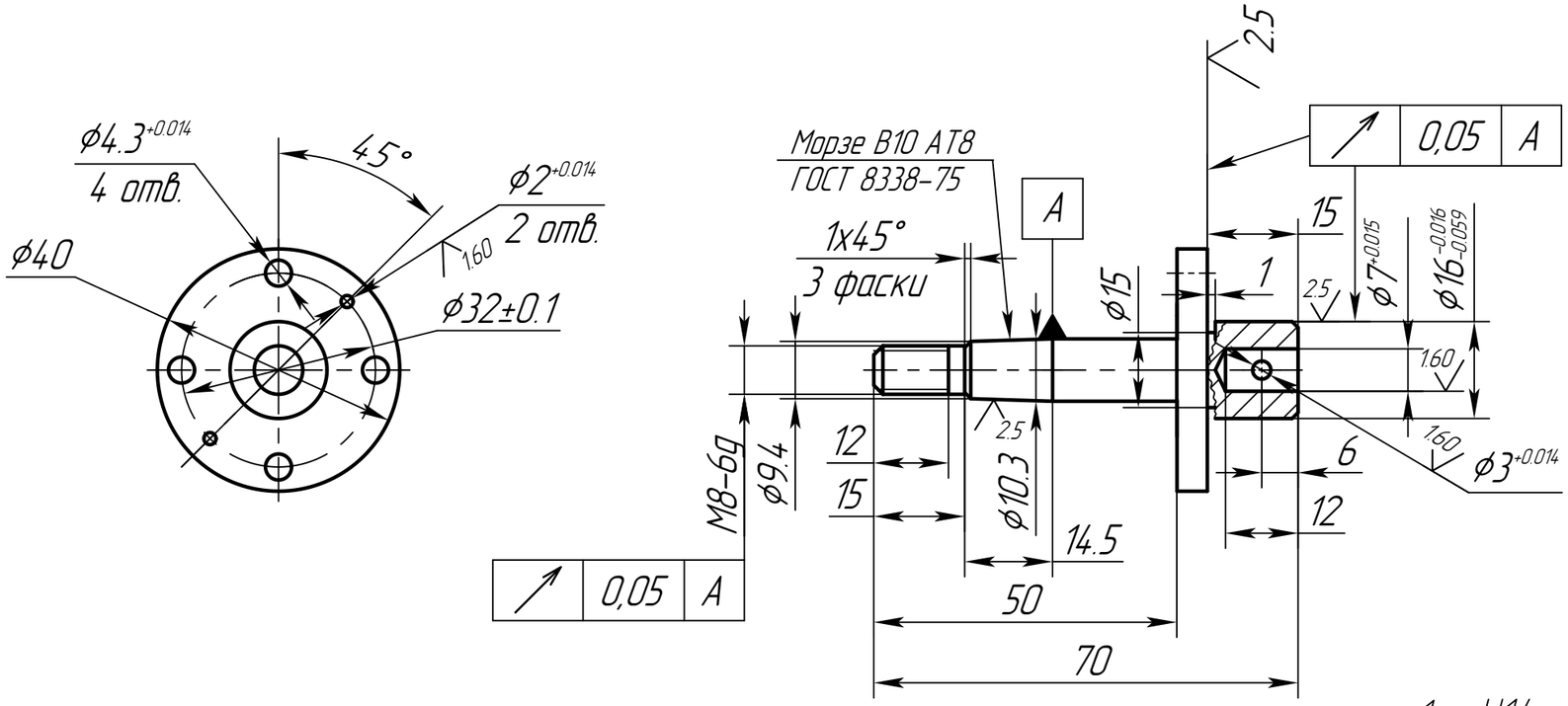

1. H14; h14; ±IT14/2.
2. Покрытие: Хим. Окс. прм.

					АЛ7817-4134 /001		
Изм.	Лист	№ докум.	Подп.	Дата	Оправка.	Лит.	Масса	Масштаб
Разраб.		Котельникова		10.11.21				1:1
Пров.						Лист 11	Листов 16	
Т.контр.								
Н. контр.					Сталь 45 ГОСТ 1050-88		
Утв.							

Перв. примен. | Справ. № | Подп. и дата | Инв.№ дубл. | Взам.инв.№ | Подп. и дата | Инв.№ подл.

Копировал | Формат А3