Восстановленный подлинник №1

Электрические параметры		Условия испытаний				Индукция B* гс	Средняя длина магн. сил. линий гс* см
Iхх а не более	Po вт не более	Напряж в.	Частота гц.	Сечение провода мм²	Число витков		
3	150	85	400	1,5	20	$15 \cdot 10^3$	43,6

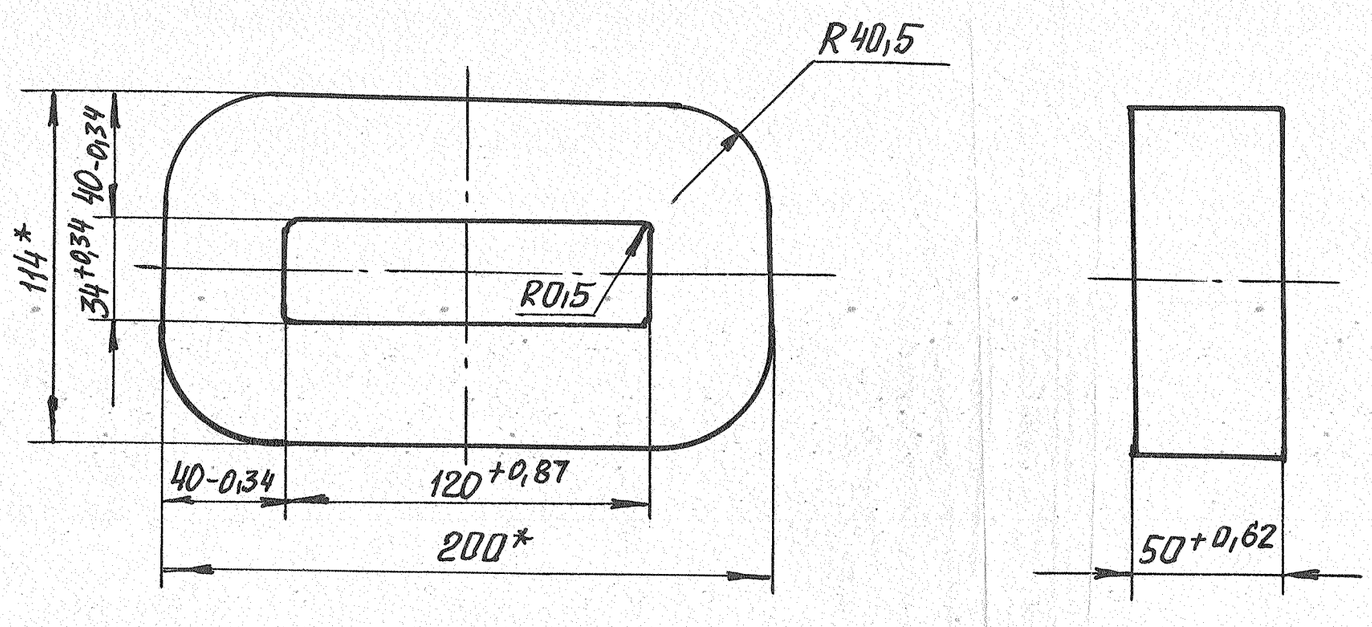

1.* Размеры для справок.
2. Сердечник изготовить по ОСТ 5 9118-81, кроме операций №№ 11; 12 и 13; 18 (переход 1), 16; 17.
3. Начало и конец ленты закрепить точечной электросваркой.
4. Сопротивление сердечника не менее 13,8 ом.
5. Вес сердечника до отжига не менее 5,5 кг.
6. Приемку сердечника производить по ЛИО.666.001 ТУ.
7. Покрытие: ЭМ ЭП-140 серая ТУ6-10-599-74 IV ОЖ4.
8. Материал: лента 0,08×50-70-ЭТ-3425 ГОСТ 21427.4-78

4	2	ЛП 290819	подп.	3.2.83	ЛП 7.778.015
Изм	Лист	№ докум	Подп	Дата	
Разраб		Клеопов	Подп.	25.2.72	Сердечник
Пров.		Яськов	Подп.		
Т. контр		Полунин	Подп.		
Н. контр		Коноплева	Подп.		
Утв		Молчанов	Подп.		

Лит	Масса	Масштаб
01		1:2
Лист	Листов 1	

Справ. № | Перв. примен. ЛП4.761.035 | АПТ.778.015

Инв. № подл 268618 | Подп. и дата | Взам. инв. № | Инв. № дубл | Подп. и дата

Восстановлено с подлинника. Верно: Констр. Катышева 17.11.86.

Копировал Блистунов | Формат 12