921_90_32_20100 СБ

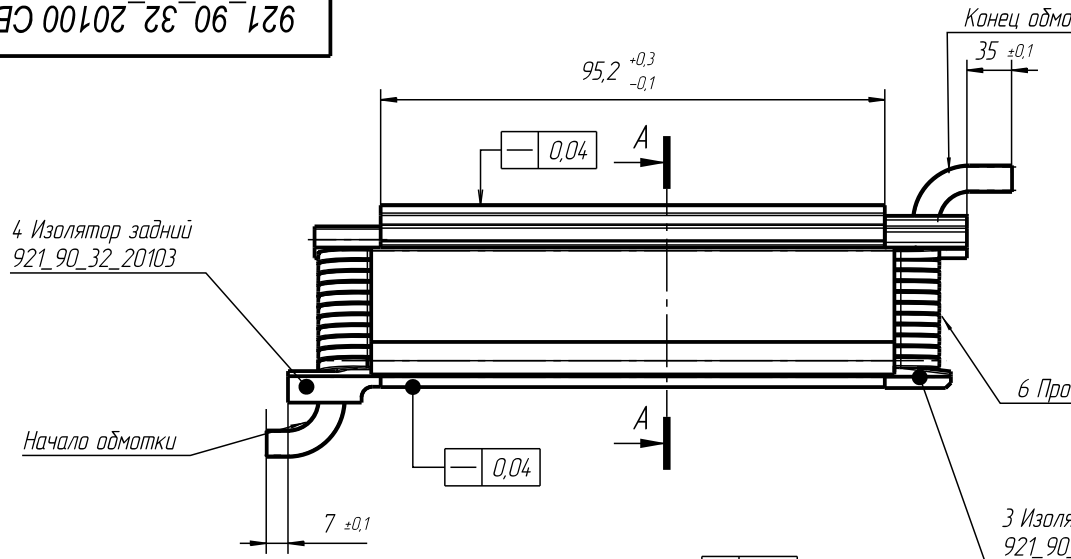

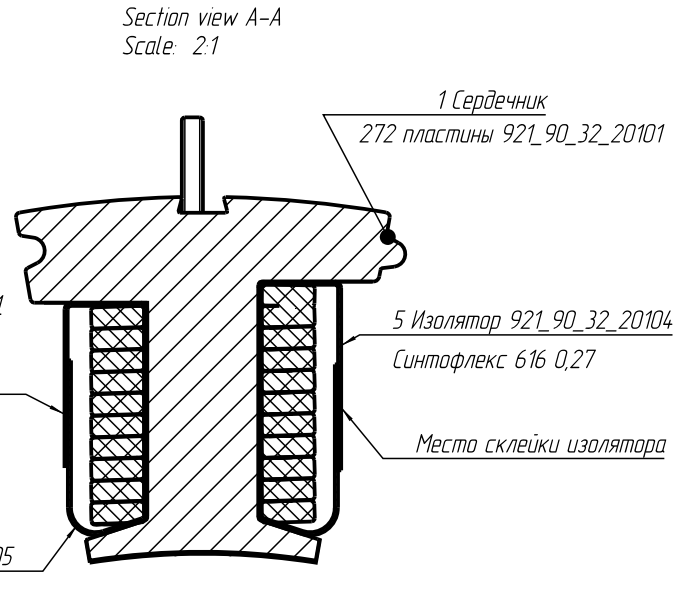

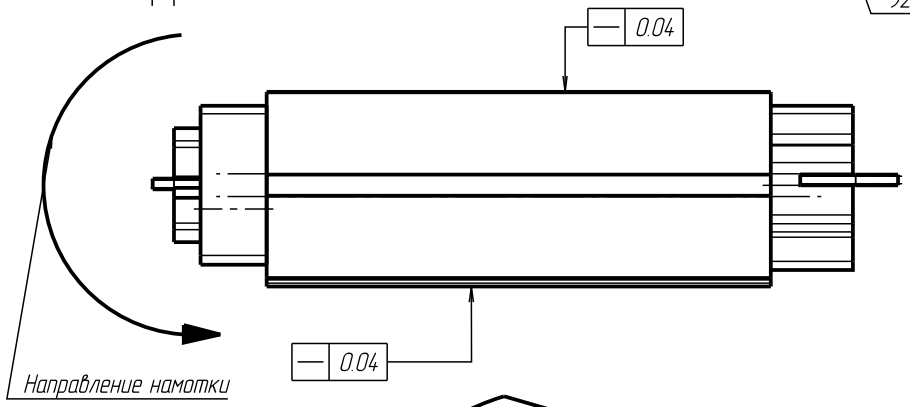

1. * Размеры для справок.
2. Изоляторы торцевые фиксировать клеем LOCTITE 401(или аналогичным) на сердечнике.
3. Изоляторы синтофлекс устанавливать на сердечник и фиксировать на клей LOCTITE 401 (или аналогичный).
   Изоляторы должны полностью перекрывать сердечник – соблюдать размер 1,5±0,5 мм.
   После намотки изолятор загнуть и скрепить клеем LOCTITE 401.
4. Количество витков обмотки = 10.
   Начало обмотки фиксировать в пазу U заднего изолятора,
   конец обмотки фиксировать в пазу Y переднего изолятора (см изометрический вид).
5. Остальные технические требования по СТБ 1022.

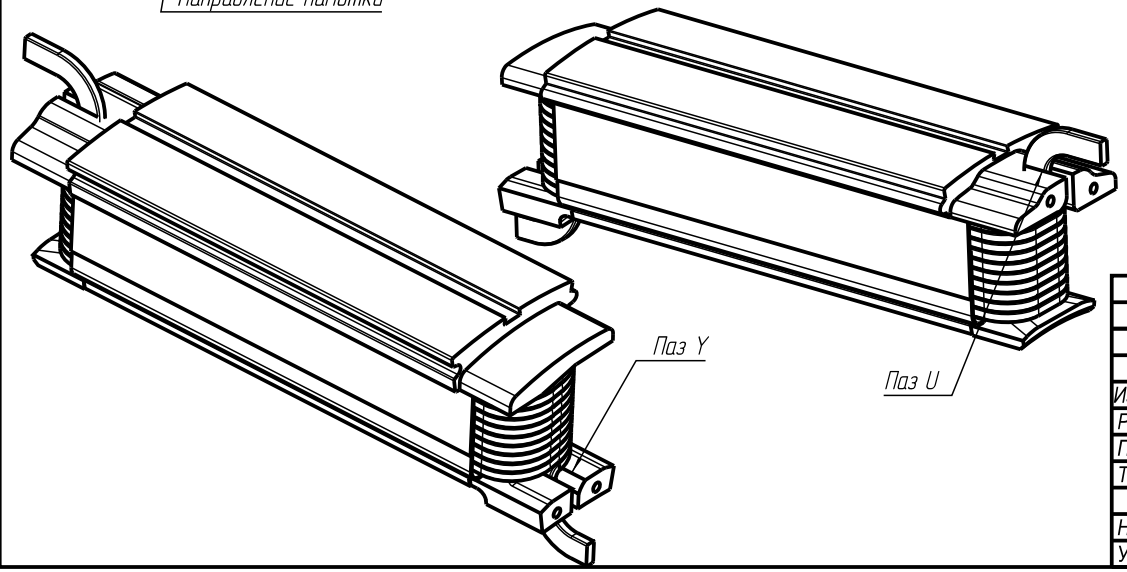

					921_90_32_20100 СБ		
Изм	Лист	№ докум.	Подп.	Дата	Катушка статора Сборочный чертеж	Лит.	Масса: 0,6 / Масштаб: 1:1
Разраб.		Храмцов		28.07.2021		Лист 1	Листов 2
Проверил							
Т. контр.							
Н. контр.						KG IMPEX	
Утв.		Леонов					

Копировал

Формат А3

В работе 1.5

Подп. и дата

Инв. № дубл.

Взам. инв. №

Подп. и дата

Инв. № подл.