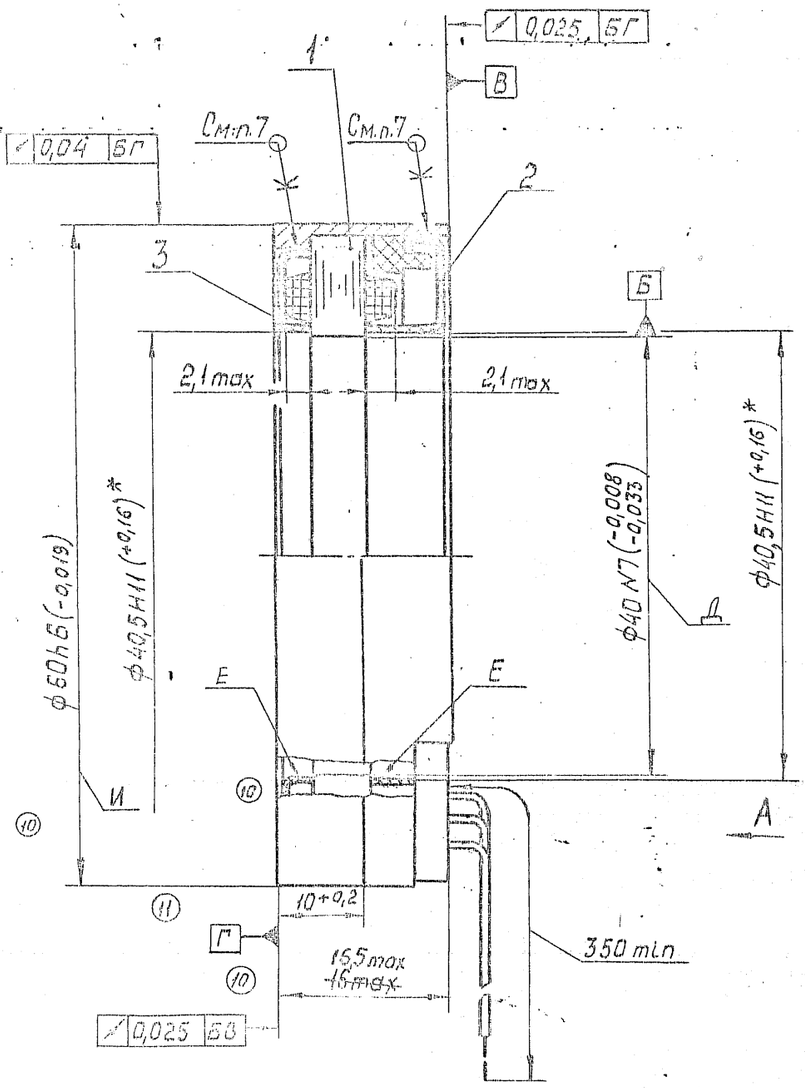

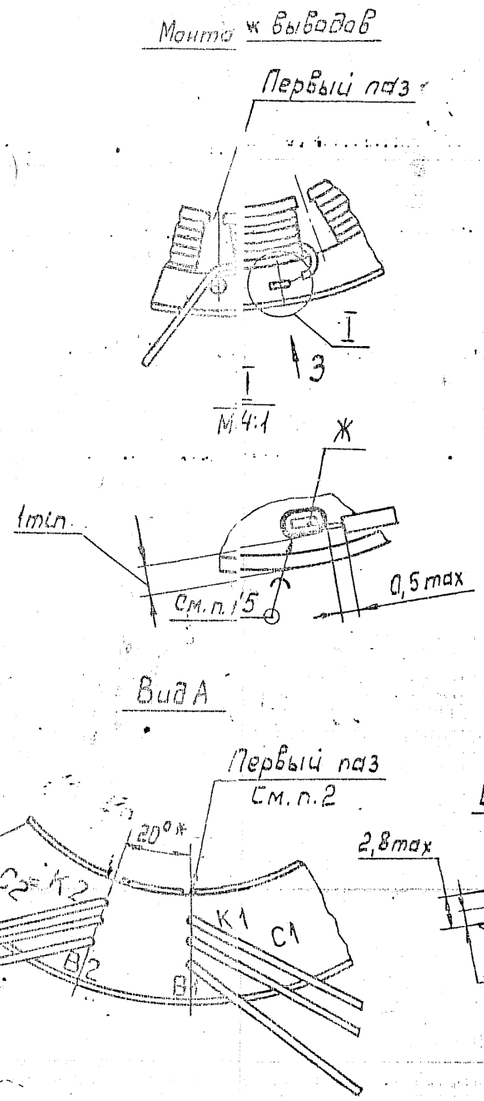

1. Обмоточные данные приведены в табл. 1, распределение витков по зубцам и последовательность обмоток на схеме электрической соединений ЕИЛВ.684222.058Э4.1
2. Отсчёт пазов вести от первого паза против часовой стрелки со стороны выводов.
3. Перемычки обмоточного провода поз. 5 и 6 уложить на дно пазов.
4. Выводы поз. 4 и обмоточный провод поз. 5, 6 вести вокруг зубцов согласно схеме электрической соединений ЕИЛВ.684222.058Э4.2, крепить нитками поз. 7.
6. Места паек покрыть лаком КО-85 с красителем по инструкции ЕИЛВ.25273.00002.
7. Детали поз. 2 и 3 установить на клее К-300-61 по инструкции ЕИЛВ.25200.00009.
8. Пропитать лаком МА-0121 по инструкции ЕИЛВ.25200.00006.
9. На поверхностях Е первый паз метить линией шириной 1...1,2 мм эмалью КО-822-черной ТУ6-10-848-75.
10. Электрическую прочность изоляции проверять в соответствии с разделом 5 ГОСТ В 14.000.0-78 и табл. 2.
12. Размер Д проверять проходным калибром.
13. * Размеры ~~и параметры~~ для справок.
14. Номер изделия нанести на кожухе поз. 2 краской МКЭ4, приготовленной по инструкции ЕИЛВ.25273.00004, шрифт ПО-3 ГОСТ 2930-62. Расстояние от знака N до номера 2±0,25 мм.
15. Выводы поз. 4 и обмоточный провод поз. 5 и 6 обернуть вокруг лепестка Ж не менее двух раз и паять припоем ПОС40 ГОСТ21931-76.
16. Клеймить в паспорте.
17. Размер И проверять проходным калибром с допуском по квалитету Н7.

Таблица 1

Данные обмоток						
Обмотка	Обозначение выводов	Шаг по зубцам	Число секционных сторон в пазу	Число витков в обмотке	Сопротивление обмотки при 20°С, Ом	Позиция обмоточного провода
Возбуждения	В1 В2	1-2	6	2088	150±~~15~~ 23	поз. 6
Синусная	С1 С2			2384	148±~~15~~ 22 ~~110±10~~	поз. 5
Косинусная	К1 К2			2384	165±~~17~~ 25 ~~110±10~~	поз. 5

Таблица 2

Элементы, которыми проверка		между проводится		Испытательное напряжение, В
В1	В2	Сердечник статора		100
С1	С2			
К1	К2			
В1	В2	С1	С2	
В1	В2	К1	К2	
С1	С2	К1	К2	

13		ЕИЛВ.160-91к	[подпись]	17.04
12		ЕИЛВ.677-89к	[подпись]	3/IV
11		ЕИЛВ.453-89к	[подпись]	7/VII
10		ЕИЛВ.421-89к	[подпись]	14/IX
9		ЕИЛВ.231-89к	[подпись]	3/IV
8		ЕИЛВ.507-87к	(Подпись)	(Дата)
ИЗМ.	ЛИСТ	№ ДОКУМ.	ПОДПИСЬ	ДАТА
РАЗРАБ.		Гасич	(Подпись)	3.07.84
ПРОВ.				
Т. контр.		Карпычева	(Подпись)	9.07.84
М. контр.		Ефименок	(Подпись)	4.07.84

ЕИЛВ.684222.058СБ

Статор
Сборочный чертеж

ЛИТ.	МАССА	МАСШТАБ
0,1 А	80г	2,5:1

ЛИСТ | ЛИСТОВ 1

ЕИЛВ.684222.058

Верно: [подпись] /Гасич/ 26.01.1989 г.

ПЕРВ. ПРИМЕН. ЕИЛВ 684222.058

СПРАВ. №

ПОДПИСЬ И ДАТА

ИНВ. № ДУБЛ.

ВЗАМ. ИНВ. №

ПОДПИСЬ И ДАТА

ИНВ. № ПОДЛ.

7432 (Подпись) 26.07.84