00018-ДШ-000-003

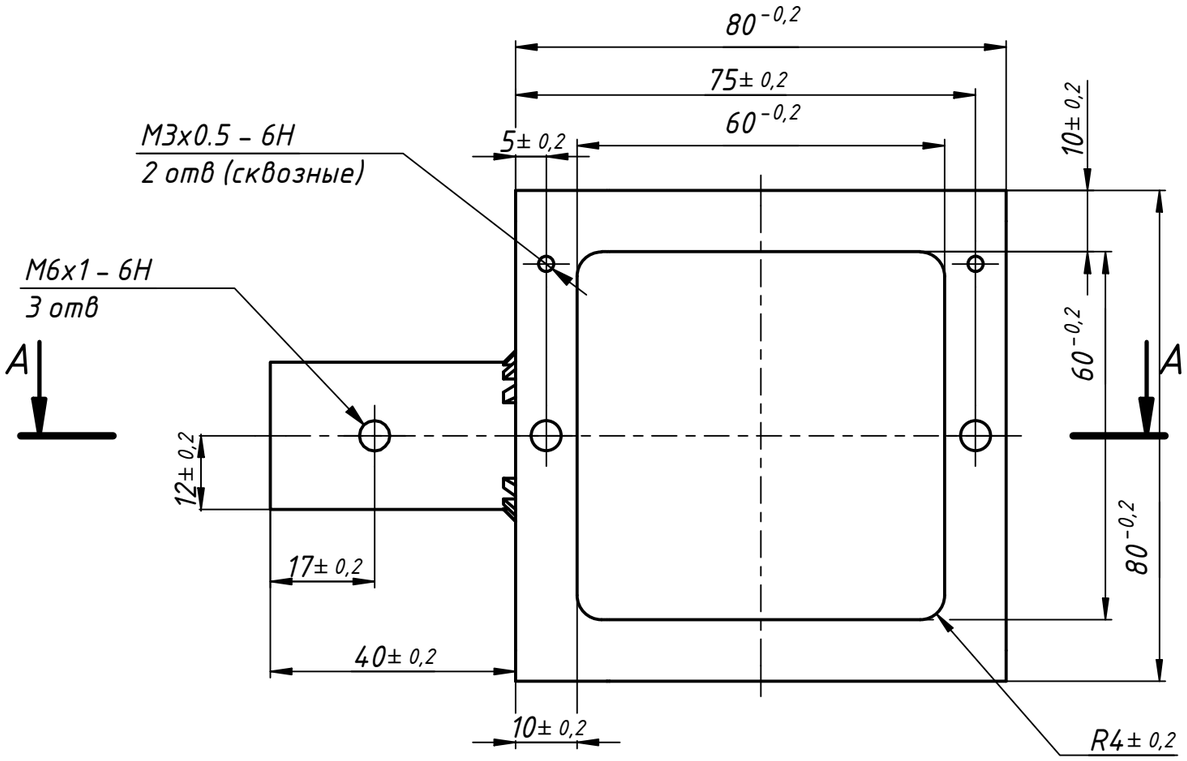

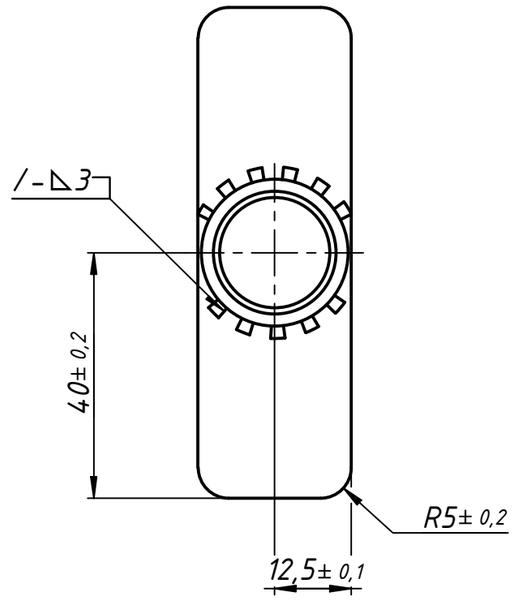

A–A (1 : 1)

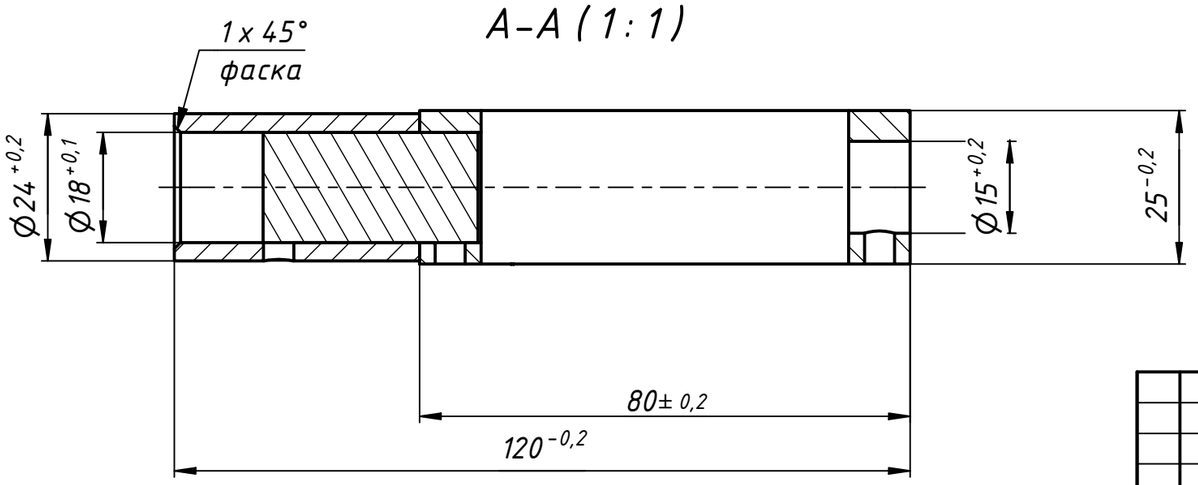

Вес порядка 600 г

					00018-ДШ-000-003		
Изм.	Лист	№ докум.	Подп.	Дата	корпус + втулка	Лит.	Масса	Масштаб
Разраб.		Швецов		21.01.2021			0,1	1 : 1
Пров.								
Т. контр.						Лист	Листов 1
Нач.отд.		Ходзицкий			Сталь 12ХН3А ГОСТ 4543-71		
Н. контр.							
Утв.		Ходзицкий					

Перв. примен. | Справ. № | Подп. и дата | Инв. № дубл. | Взам. инв. № | Подп. и дата | Инв. № подл.

Копировал | Формат А3