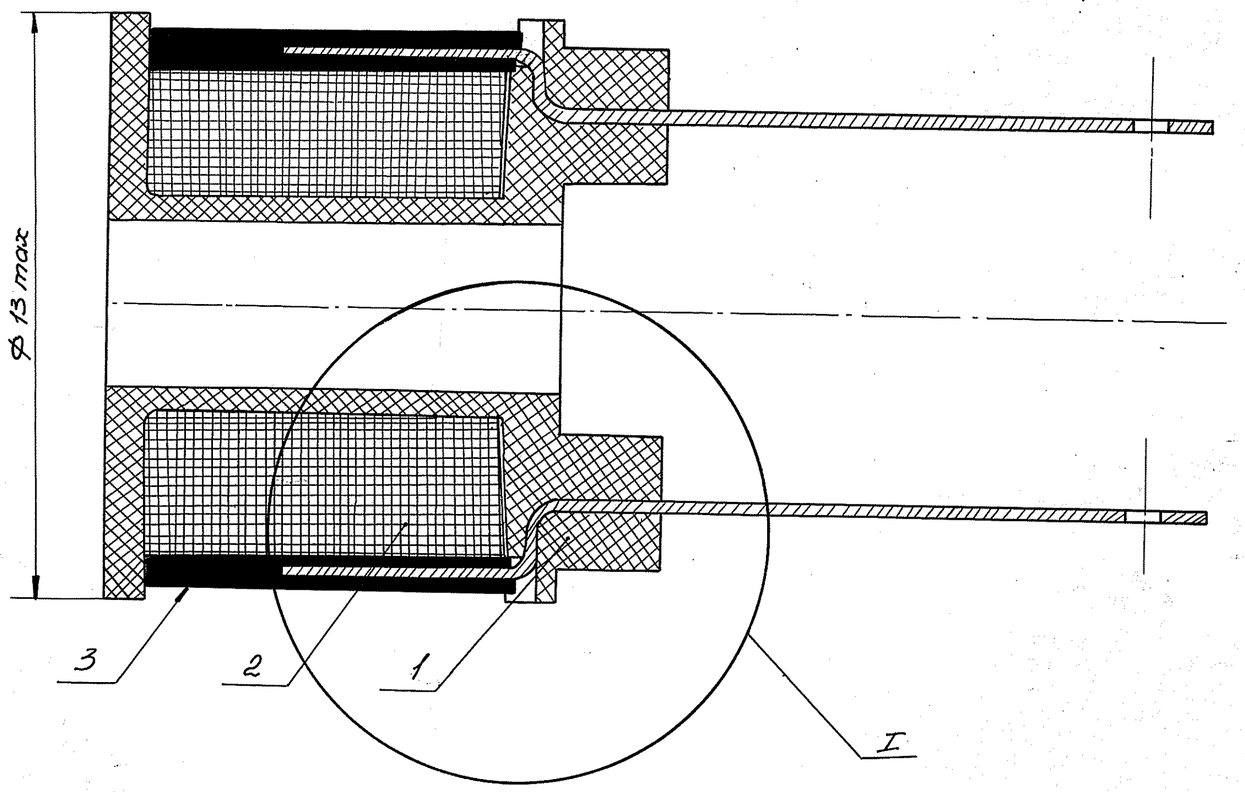

1. Намотку производить проводом поз. 2. Количество витков- ~~6600±30~~ 6300±30.
2. Начало обмоточного провода изолировать от витков катушки пленкой из фторопласта поз. 4.
3. Намотка ~~рядовая~~ свободная - „на вал". Допускается нарушение рядности и перекрещивание витков.
4. Концы обмотки поз. 2 сложить в усиливающий жгутик, состоящий из 5 ТЦ жилок обмоточного провода, закрепить на лепестках 3÷5 витками и припаять к лепесткам без предварительной зачистки изоляции (эмали) проводников жгутика припоем Пср. 25 с температурой пайки 480-470°. При закреплении на лепестке витки жгутика не должны иметь натяжение.
5. Обмотку изолировать в 2÷3 слоя лакотканью электроизоляционной поз. 3.
6. Произвести загиб лепестков на обмотку катушки. Расстояние между петлями обмоточного провода должно быть не менее 3мм. (см. рис. 1) При намотке и загибе лепестков начало обмотки не должно касаться витков катушки.
7. После загиба лепестков обмотку изолировать в ~~2÷3 слоя~~ лакотканью электроизоляционной поз. 3. Концы лакоткани закрепить ~~узлом~~ нитью ХБ.
8. Произвести термоудар катушки при температурах: минус 60°С и плюс 80°С. Время выдержки- 60 мин. при каждой температуре, время переноса катушки из камеры холода в камеру тепла не более 5 минут.
9. Сопротивление катушки- 1300±15 % Ом.
10. Обрыв обмотки и короткозамкнутые витки не допускаются.
11. Клеймить резиновым клеймом ОТК на специальном ярлыке, уложенном вместе с партией катушек в закрытую тару с указанием количества штук в партии.

I

Заделка изоляции начала обмоточного провода от витков катушки

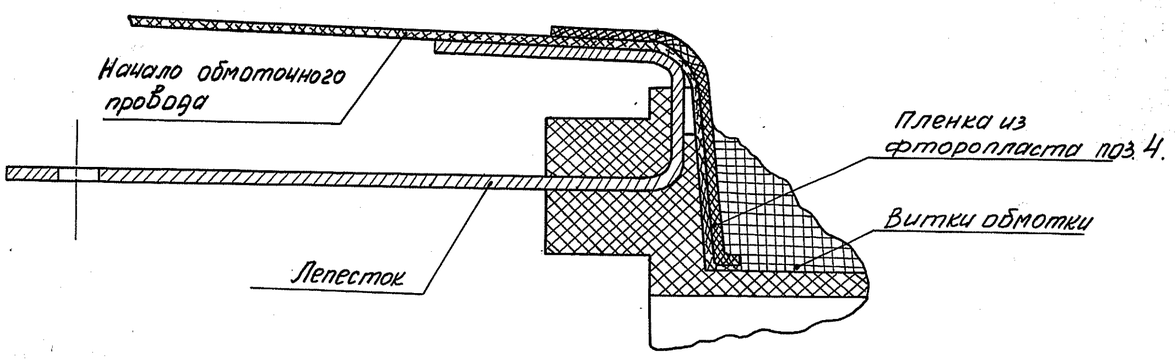

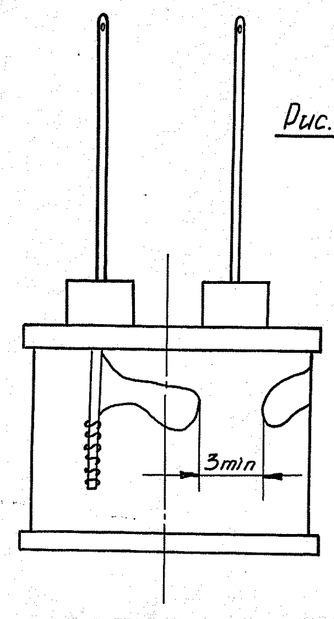

Рис.1

Изм.	Лист	№ докум.	Подпись	Дата
9	1	ВД-99-68		22.06.87
6	1	ВД-122-87		15.05.87
7	1	ВД-11972		3.01.84
6	-	ВД-11749	Турыгина	12.03.84
Разраб.		Поздняков	п/п	10.5.78
Проверил		Полев	п/п	3.5.78
Гл. технол		Брегер	п/п	6.5.78
Нач. СКО		Полев	п/п	3.5.78
Н. контр.		Иванова	п/п	7.5.78
Утвердил				

ВД6.661.020СБ

КАТУШКА

Сборочный чертёж

Литер	Масса	Масштаб
А	4,5г	10:1

Лист | Листов 1

Инв. № подл. | Подпись и дата | Взам. инв. № | Инв. № дубл. | Подпись и дата

Акт №291 от 21.02.84

Перв. примен.

Справочн. № 23.11.78

Поздняков 14.06.78

21255