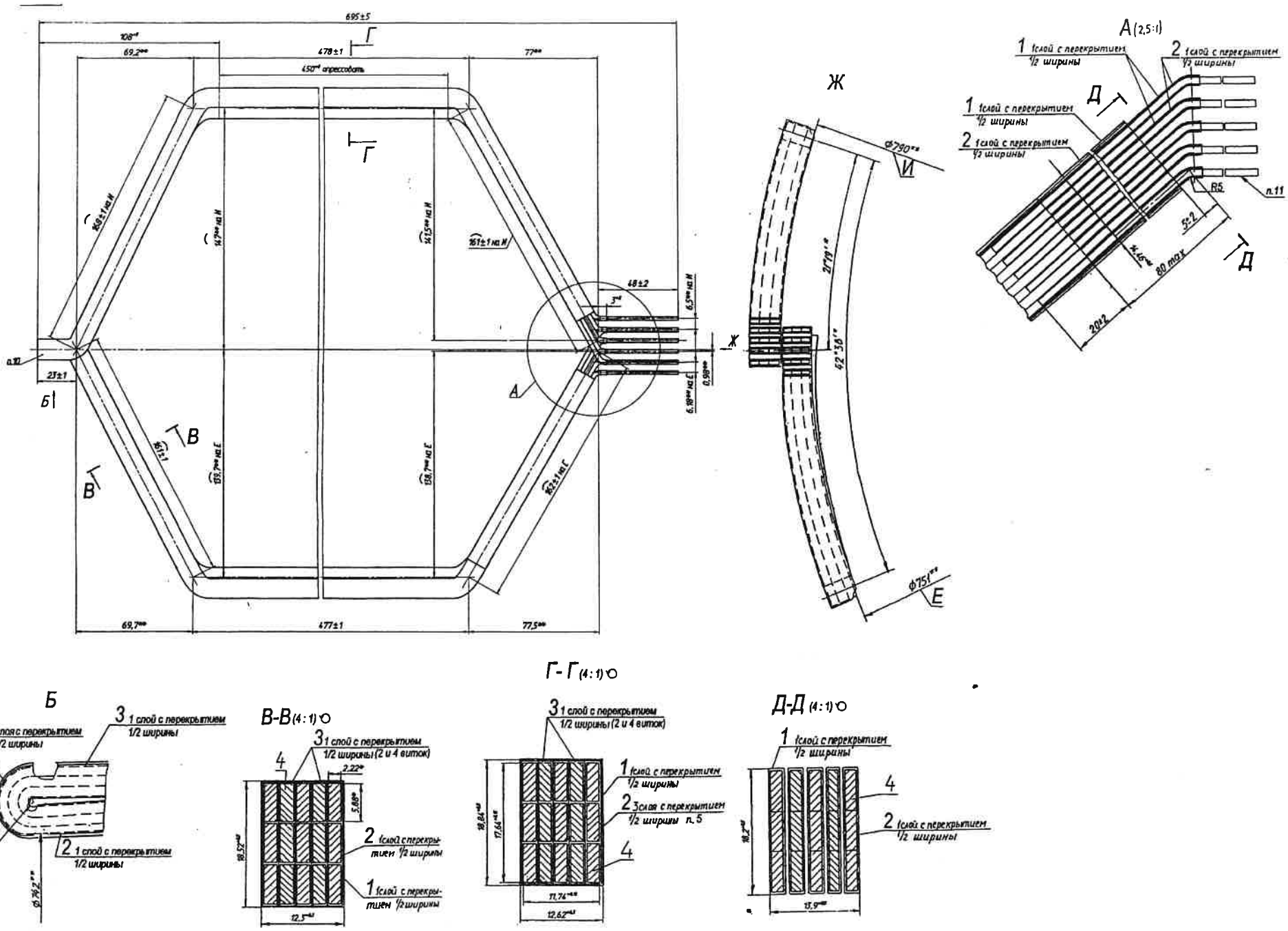Приложение 1