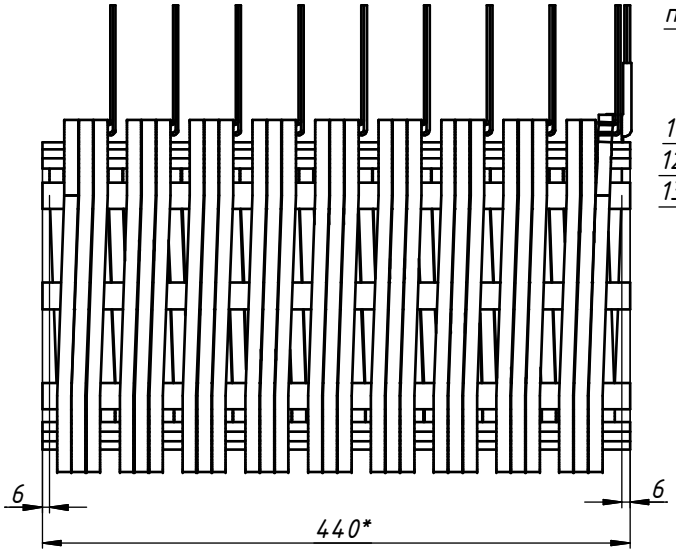

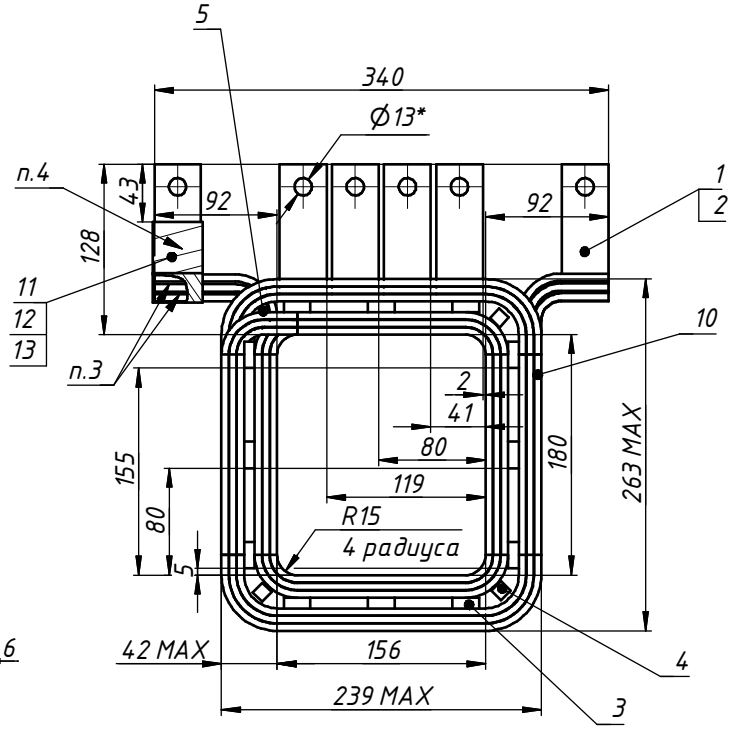

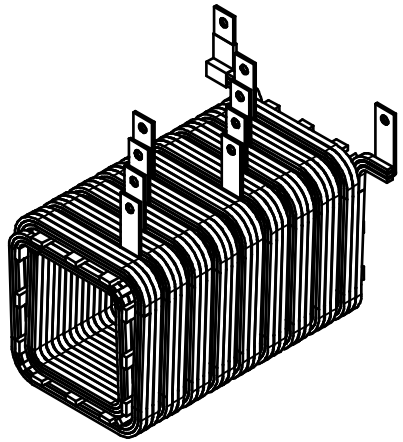

Схема электрическая принципиальная

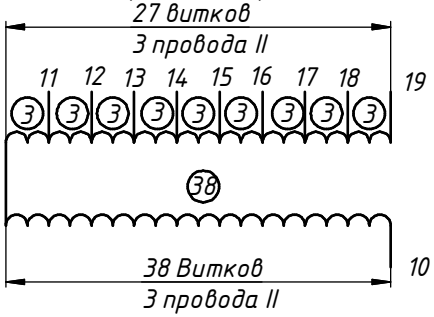

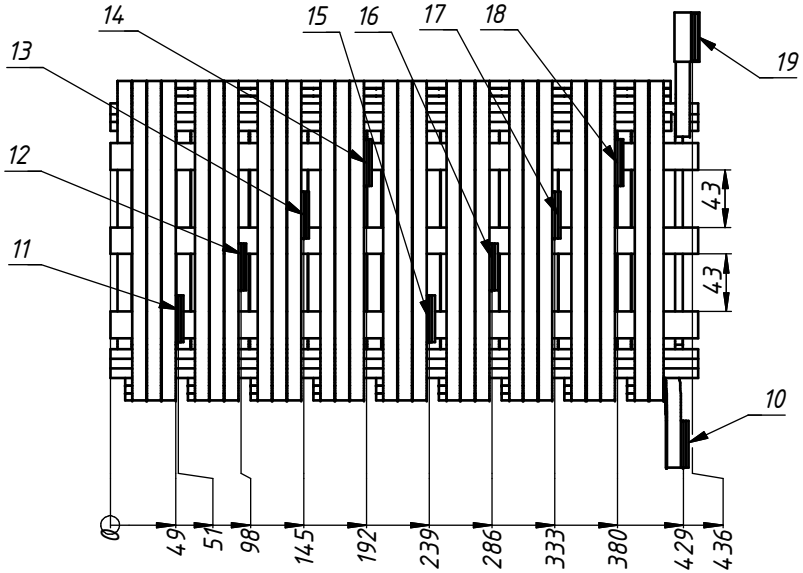

1. *Размеры для справок.
2. H14; h14; ±t2/2.
3. Вывода поз.1 и поз.2 паять к проводу поз.10 сплавом МФ9.
4. Вывода после пайки изолировать лентой поз.11, стеклотканью поз.12, микалентой поз.13
5. Перед снятием с оправки обмотку крепить лентой поз.11 в нескольких местах.
6. Покрытие пропиточный компаунд.

Изм.	Лист	№ докум.	Подп.	Дата	Обмотка	Лит.	Масса	Масштаб
Разраб.				17.12.2020			80,0	1 : 4
Пров.						Лист	Листов 1	
Т. контр.								
Нач.отд.								
Н. контр.								
Утв.								

Перв. примен. | Справ. № | Подп. и дата | Инв. № дубл. | Взам. инв. № | Подп. и дата | Инв. № подл.

Копировал | Формат А3