ИЖБМ1-3827061

Ra1,0

А-А

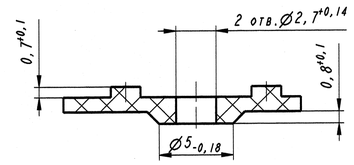

Б-Б(10:1)

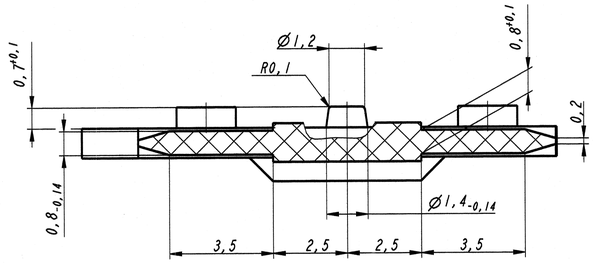

В-В(100:1)

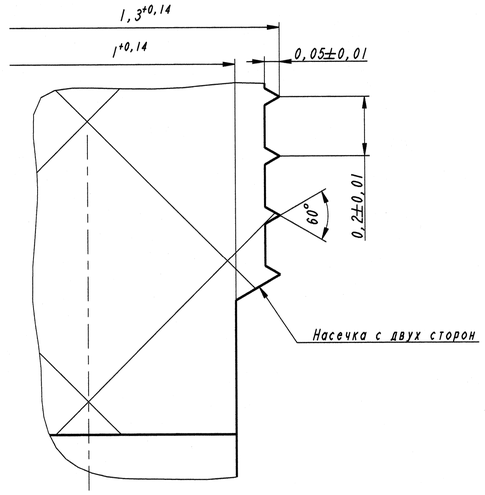

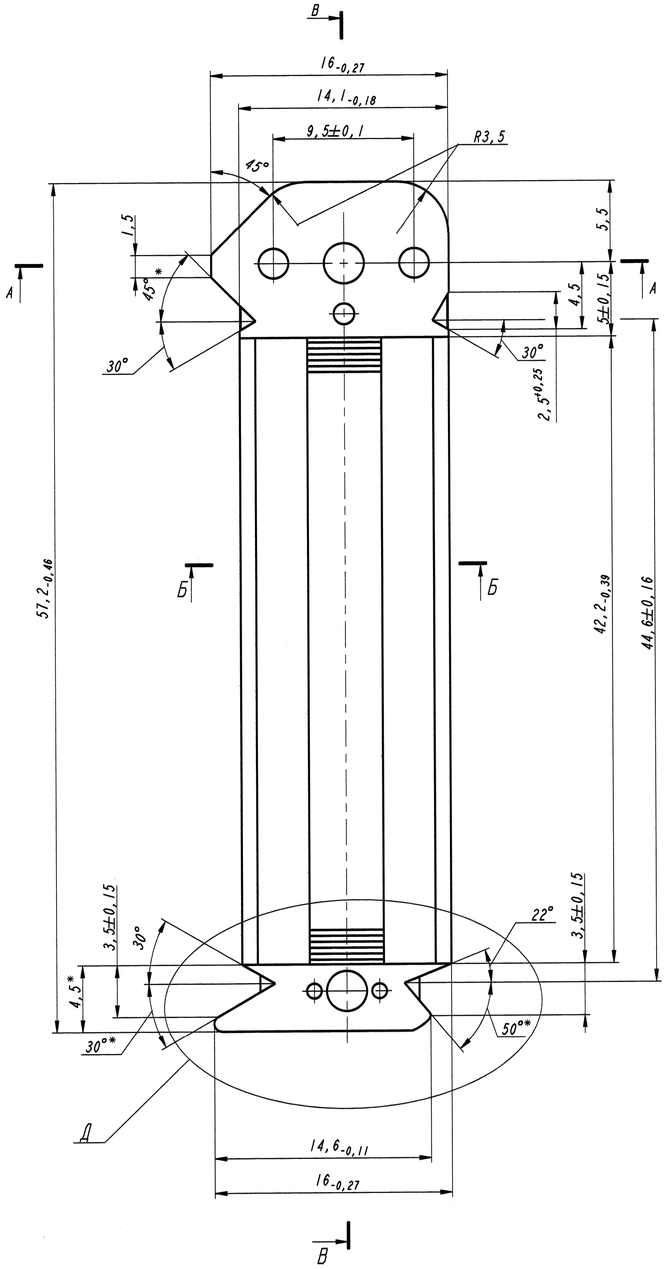

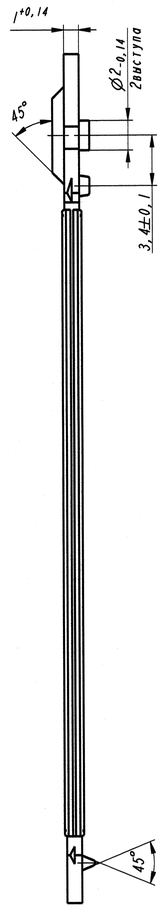

Д(10:1)

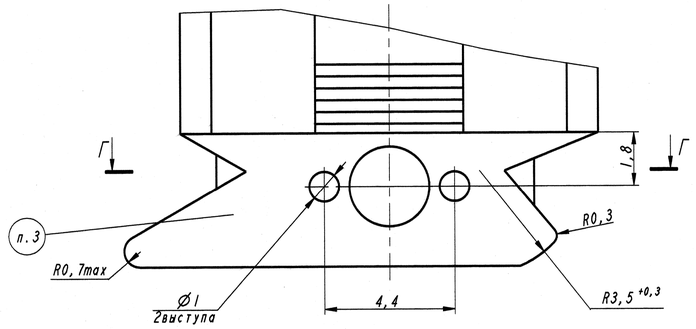

Г-Г

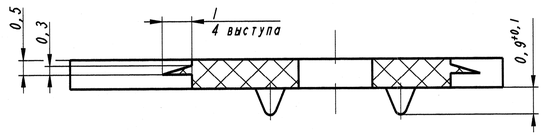

1 *Размеры для справок.

2 Неуказанные предельные отклонения размеров по 14 квалитету.

3 Маркировать знак прессформы шрифтом 1,2-Пр41 РД 107.26 001-90.

4 Остальные требования по ТУ 6-05-1538-77.

5. Материал-заменитель: ANCEL KP20,

(10) натуральный, полиоксиметилен,

(11) FORMOCON FM90 натуральный.

11		ИТКЧ 179		20.10.15	ИЖБМ1-3827061			
10	-	ИТКЧ 17266		25.05.17				
9	Зам.	ИТКЧ 15784		8.10.15				
Изм	Лист	N докум	Подп	Дата	Каркас	Лит	Масса	Масштаб
Разраб		Зубков		20.10.15		А	1г	5:1
Пров		Шлякова		20.10.15		Лист	Листов 1	
Т.контр		Фарсобина		20.10.15				
Н.контр		Закалина			KEPITAL F-20-03 импорт	ЫШ		
Утв		Конахов						

Перв.примен. ИЖБМ1-3827 030

Справ.N

Подп. и дата

Инв.N дубл.

Взам.инв.N

Подп. и дата

Инв.N подл. 58905 Подп. и дата 8.10.15

Копировал:

Формат А1