Оправка предназначена для намотки катушек на гильзы.

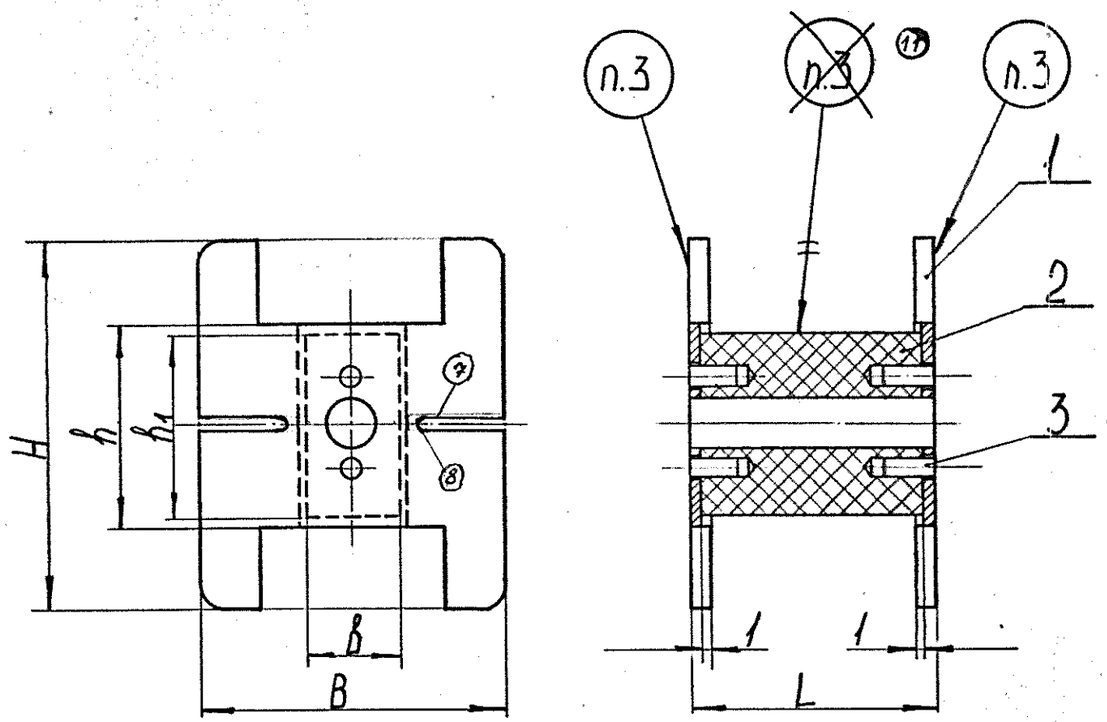


Размеры, мм

| Обозначение | L | B | b | H | h | h1 | Маркировать | Применяемость |
|---|---|---|---|---|---|---|---|---|
| Оп3210.00 | 33 | 25 | 9.5 | 50 | 34 | 30 | Оп3210 N | ЕК7 864 045 |
| 1 -01 | 91 | 115 | 50,5 | 155 | 83 | 80,5 | Оп3210.00-01N | ЕК7.864.040-36 |
| 1 -02 | 54,5 | 65 | 20,3 | 75 | 50 | 20,5 | Оп3210.00-02.N | ЕК7.864.031-20 |
| 2 -03 | 37,5 | 30 | 12,5 | 50 | 30 | 16 | Оп 3210.00-03 N | ЕК 7.864.047 |
| 2 -04 | 35 | 40 | 12,8 | 60 | 22 ~~40~~ | 21 | Оп3210.00-04N | ЕК7.864.031-14 |
| 5 -05 | 105 | 90 | 26,6 | 130 | 56 | 50,8 | Оп3210.00-05N | ЕК7.864.027 |
| 6 -06 | 55 | 70 | 20,7 | 100 | 45 | 40,8 | Оп3210.00-06N | ЕК7.864.030 |
| 6 -07 | 34 | 40 | 12,6 | 60 | 21 | 16,8 | Оп3210.00-07N | ЕК7.864.020 |
| | | | | | | | | |
| | | | | | | | | |
| | | | | | | | | |

Оп 3210.00 ПБ