Формат	Зона	Поз.	Обозначение	Наименование	Кол.	Примечание
				Документация		
*)			001СБ	Сборочный чертеж		*) А2, А1
				Сборочные единицы		
А4		1	001	Катушка	1	
				Материалы		
		2		Бумага КОН 2-12	0,02	г
				ГОСТ 1908-88		
				(10х100) мм		
		3		Провод ПЭТВ-1 ОС 0,050		0.009 кг
				ТУ16-502.003-82		Допуск. замена на поз. 4
				ОСТ В 16.0.800.764-80		
		4		Провод ПЭТВ-2 ОС 0,071		0.009 кг
				ТУ16-502.003-82		Допуск. замена на поз. 3
				ОСТ В 16.0.800.764-80		
		5		Провод ПЭТВ-2 ОС 0,224	0,008	кг
				ТУ16-502.003-82		
				ОСТ В 16.0.800.764-80		

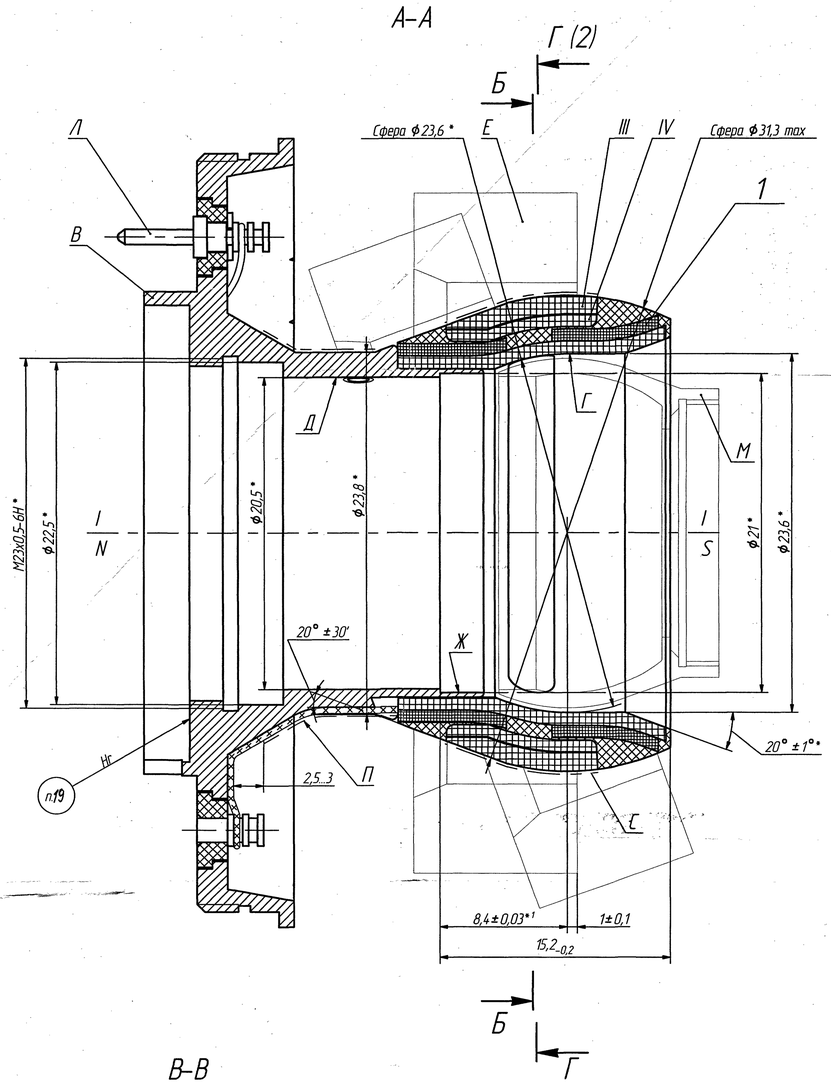

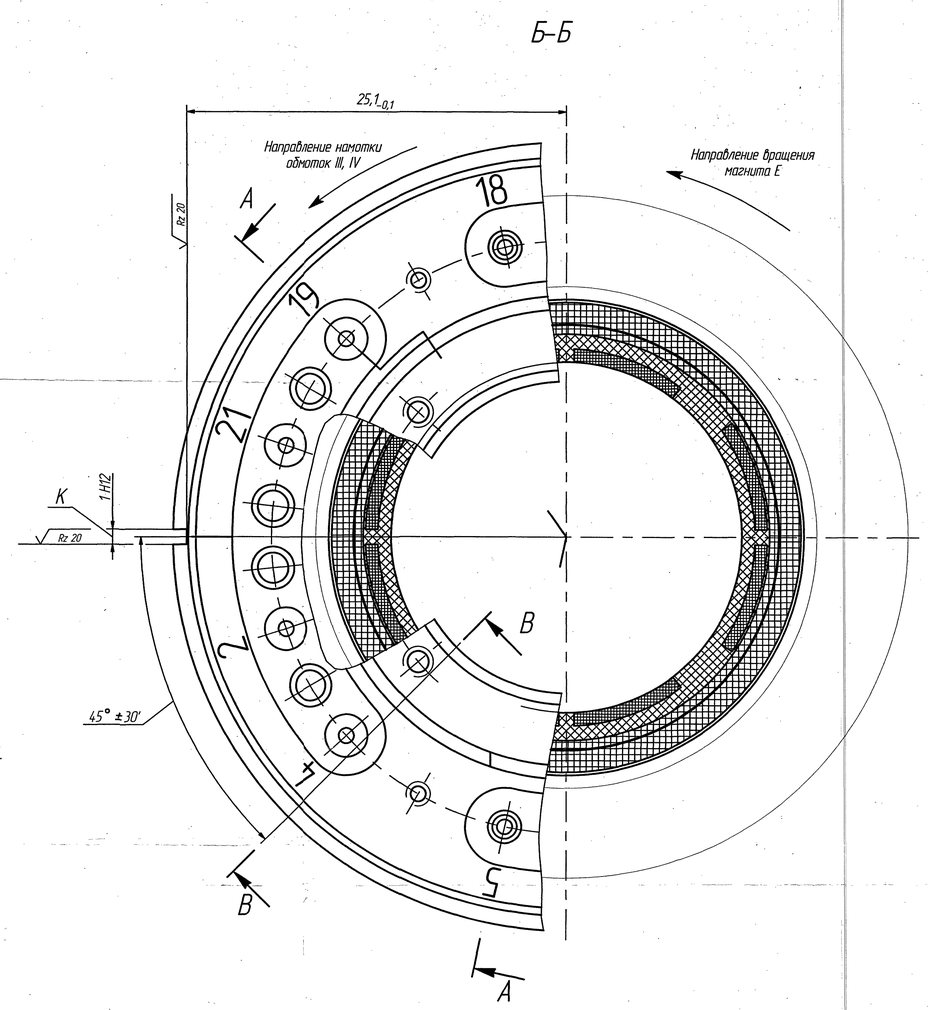

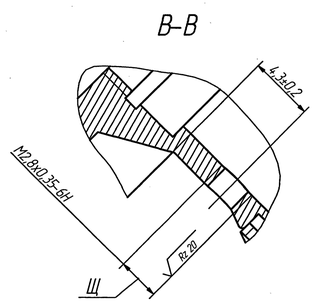

1. * Размеры для справок.
2. *1 Размеры обеспеч. инстр.
3. Обмотку IV (обмотку пеленга) мотать 110 витков в один слой, виток к витку без межслойной изоляции проводом поз. 3 или поз. 4 с промазыванием нитроклеем АК-20 ТУ6-10-1293-78.
4. Обмотку III (обмотку коррекции) мотать 245-20 витков, виток к витку проводом поз. 5 с промазыванием нитроклеем АК-20 с межслойной изоляцией между 3 и 4, 5 и 6 слоями бумагой поз. 2 в один слой. Начало и конец бумаги крепить нитроклеем АК-20.
5. Отклонение от перпендикулярности витков обмоток III, IV относительно оси I-I не должно быть более 30'.

Формат А1

Г–Г (1)

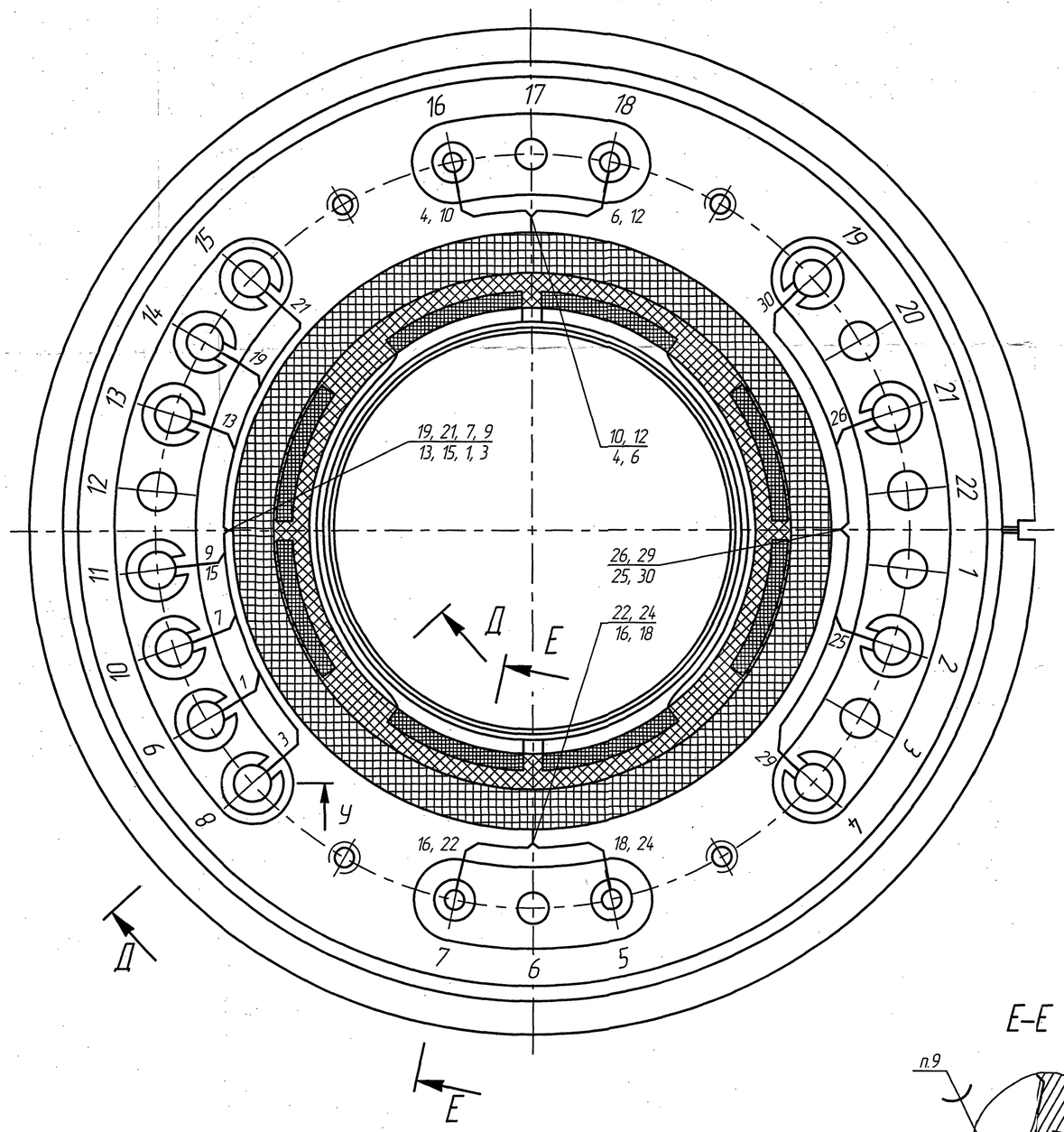
16
17
18
4, 10
6, 12
19, 21, 7, 9
13, 15, 1, 3
10, 12
4, 6
26, 29
25, 30
22, 24
16, 18
Д
Е
У
16, 22
18, 24
7
6
5

Д–Д

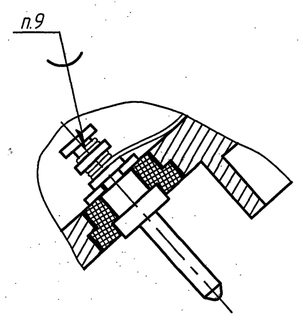
п.9

Е–Е

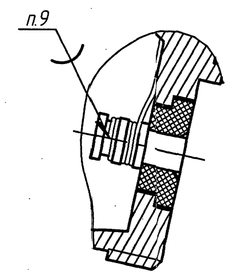
п.9