Rz20 (√)

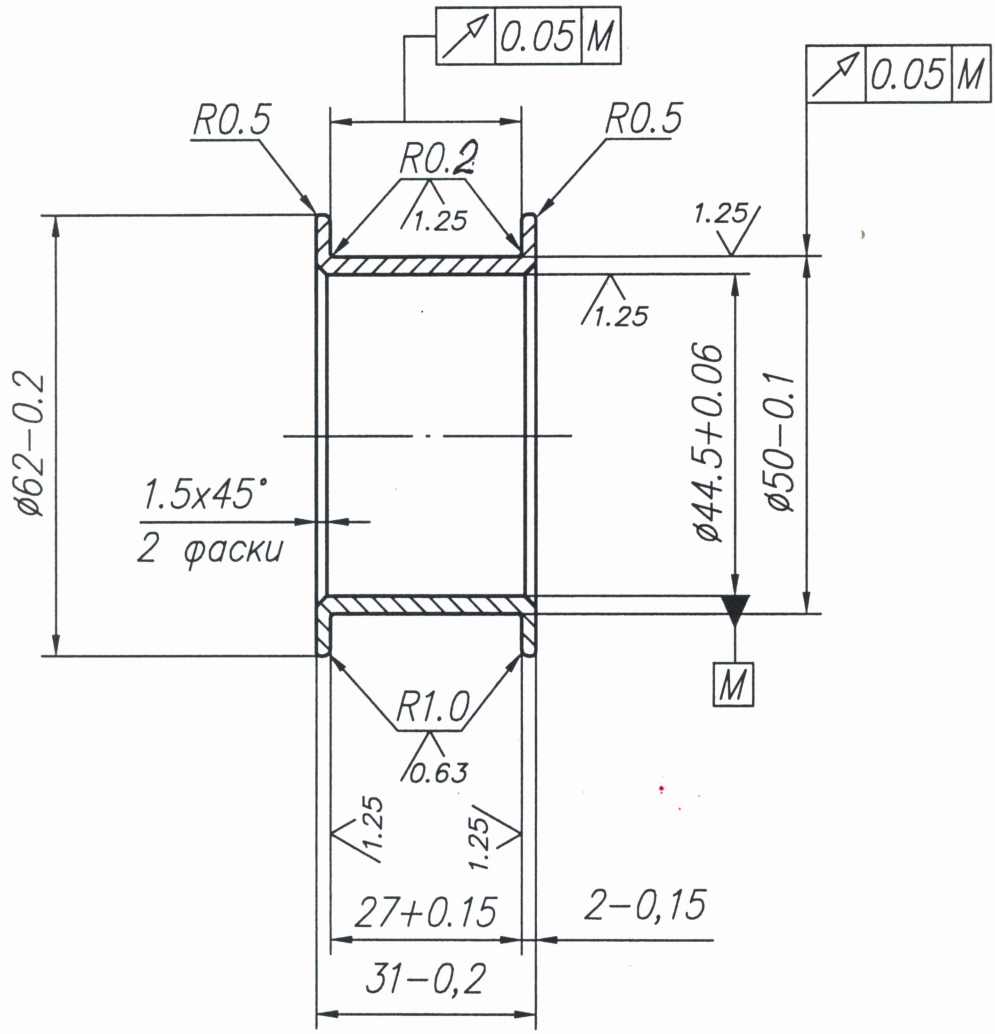

1. Заготовку калить.
2. Покрытие: Ан. Окс

Изм	Лист	N докум.	Подпись	Дата	Катушка	Лит	Масса	Масштаб
Разраб.								1:1
Пров.						Лист	Листов 1	
Т.контр.								
Н.контр.					Сплав алюм. Д16Т			
Утв.								