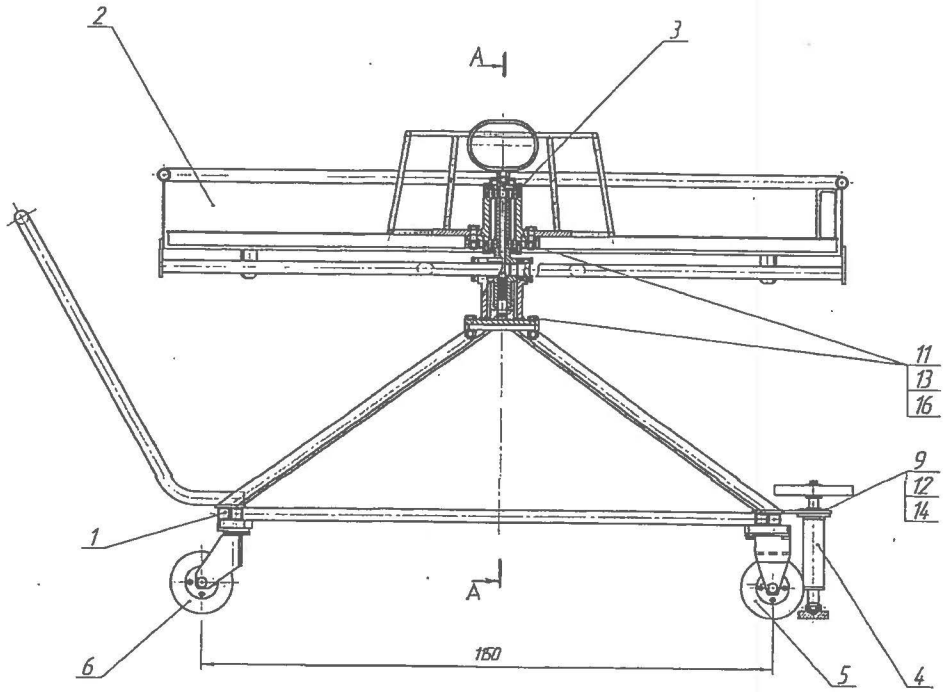


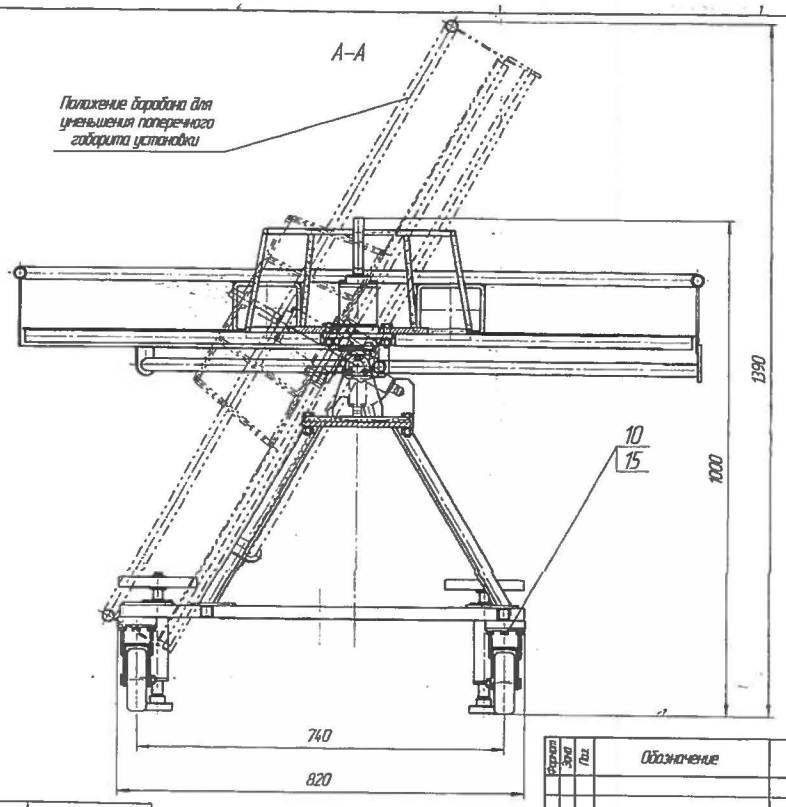


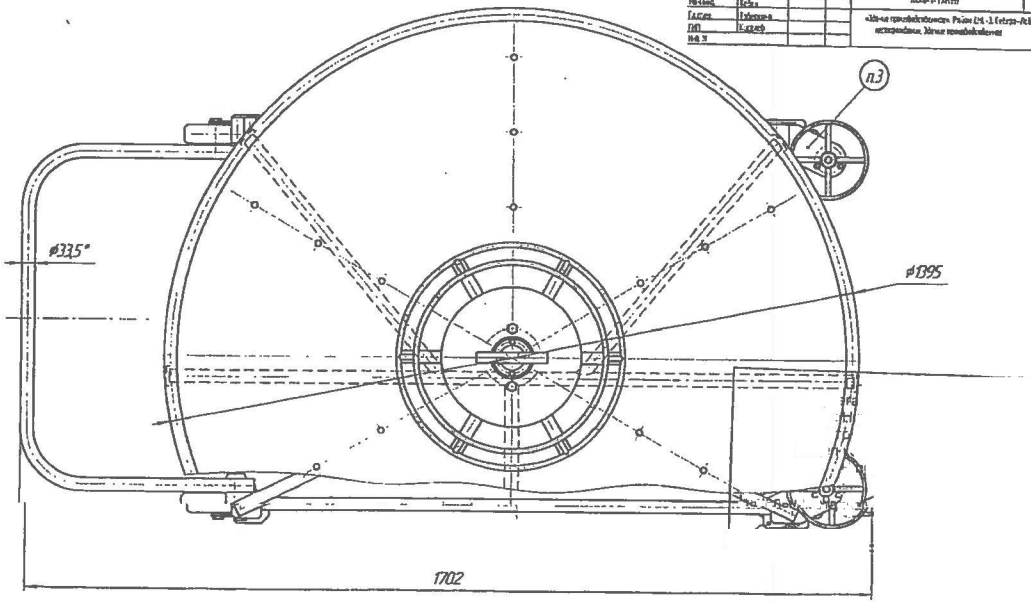


| | | | | | |
|---|---|---|---|---|---|
| Разраб. | Кулинский | | Постановка | Сборка П | ПАО "Сарансккабель" "Группа ЮТЕК" |
| Пров. | Гапеев | | | НО-896-1-ТХ(Н) | |
| Н.контр. | Бейко | | | | |
| Гл.спец. | Губанова | | «Установка передвижная». Рисунок 1.1 Габаритно-присоединительные и монтажные размеры. Общие технические условия | | Лист 1 |
| ГИП | Бондарь | | | | |
| Утв. | | | | | |

## Техническая характеристика

1. Установка предназначена для размотки кабельного удлинителя с бухты при изготовлении кабельной линии.
2. Размеры бухты, мм:
   - внутренний диаметр 500...1000
   - наружный диаметр 700...1300
3. Способ перемещения установки: – вручную
4. Способ стопорения тележки – винтовыми упорами
5. Габаритные размеры, мм:
   - длина –1702
   - ширина:
     - барабан в горизонтальном положении – 1400
     - барабан в наклонном положении – 820
   - высота:
     - барабан в горизонтальном положении – 1000
     - барабан в наклонном положении – 1390
6. Масса, кг –121

## Технические требования

1. Размеры для справок.
2. Установка должна легко перемещаться по гладкому полу от усилия не более 15 кг.
3. Маркировать ударным способом шрифтом 6–Пр3 ГОСТ 26008–85:
   - С. ЭПУ;
   - НО-896.00.000;
   - № (заводской номер изделия);
   - Дата выпуска (месяц, год).
4. Красить краской типа Эмаль МЛ-152 ГОСТ 9825–73. Цвет краски согласно интерьеру.

| Формат | Зона | Поз. | Обозначение | Наименование | Кол. | Примечание |
|---|---|---|---|---|---|---|
| | | | | | | |
| | | | | Документация | | |
| | | | | | | |
| А4 | | | НО-896.00.000 ПС | Паспорт и инструкция по эксплуатации | | |
| | | | | | | |
| | | | | Сборочные единицы | | |
| | | | | | | |
| А4 | | 1 | НО-896.01.000 | Рама | 1 | |
| А4 | | 2 | НО-896.02.000 | Барабан | 1 | |
| А4 | | 3 | НО-896.03.000 | Устройство поворота | 1 | |
| А4 | | 4 | НО-88104.000 | Упор | 2 | |
| А4 | | 5 | НО-88105.000 | Колесо | 2 | |
| А4 | | 6 | НО-745.000 | Колесо поворотное | 2 | |
| | | | | | | |
| | | | | | | |
| | | | | Стандартные изделия | | |
| | | | | | | |
| | | 9 | | Болт М6х25 ГОСТ 7798-70 | 6 | |
| | | 10 | | Болт М8х20 ГОСТ 7798-70 | 12 | |
| | | 11 | | Болт М12х35 ГОСТ 7798-70 | 8 | |
| | | 12 | | Гайка М6 ГОСТ 5915-70 | 6 | |
| | | 13 | | Гайка М12 ГОСТ 5915-70 | 8 | |
| | | 14 | | Шайба 6 65Г ГОСТ 6402-70 | 6 | |
| | | 15 | | Шайба 8 65Г ГОСТ 6402-70 | 12 | |
| | | 16 | | Шайба 12 65Г ГОСТ 6402-70 | 8 | |

| | | | | | | | |
|---|---|---|---|---|---|---|---|
| Изм. | Лист | N докум. | Подп. | Дата | НО-896.00.000 | | |
| Разраб. | | Кулинский | | 06.11 | Установка передвижная для размотки кабельного удлинителя УРК-896 | Лит. | Масса | Масштаб |
| Пров. | | Гапеев | | 06.11 | | | 121,0 | 1:5 |
| Т.контр. | | Бондарь | | 06.11 | | Лист | Листов 1 |
| Н.контр. | | Бейко | | 06.11 | | | |
| Утв. | | Бондарь | | 06.11 | | | |

Копировал _____ Формат А1