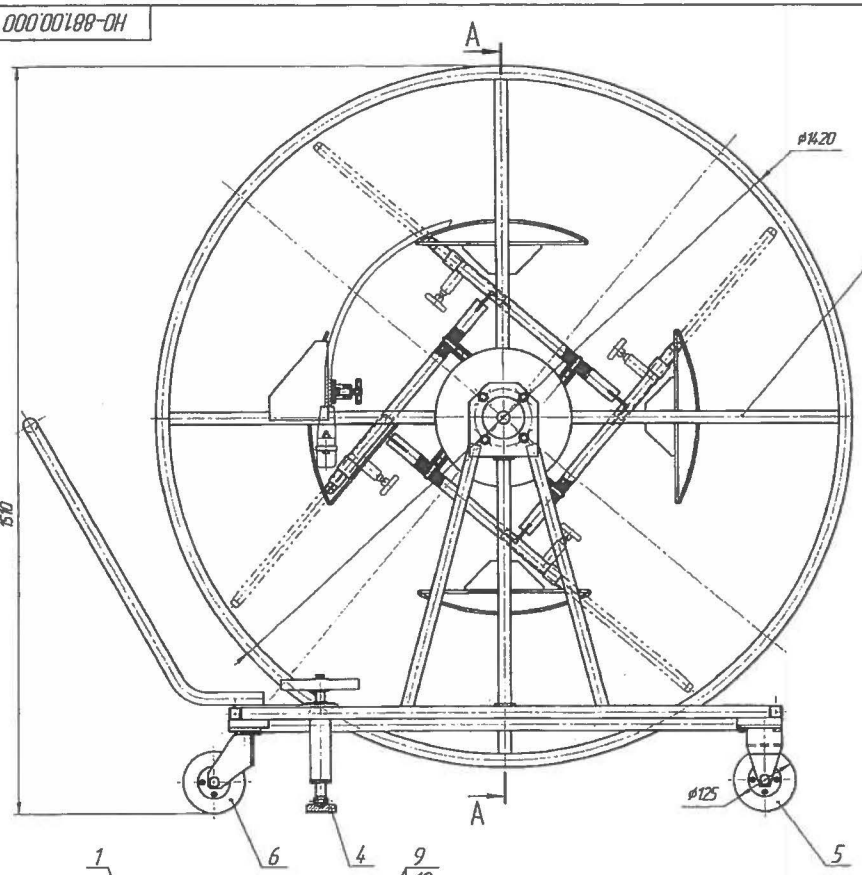

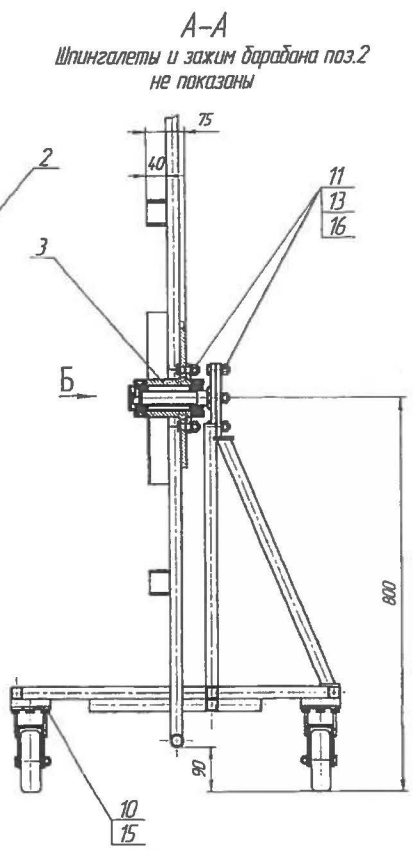

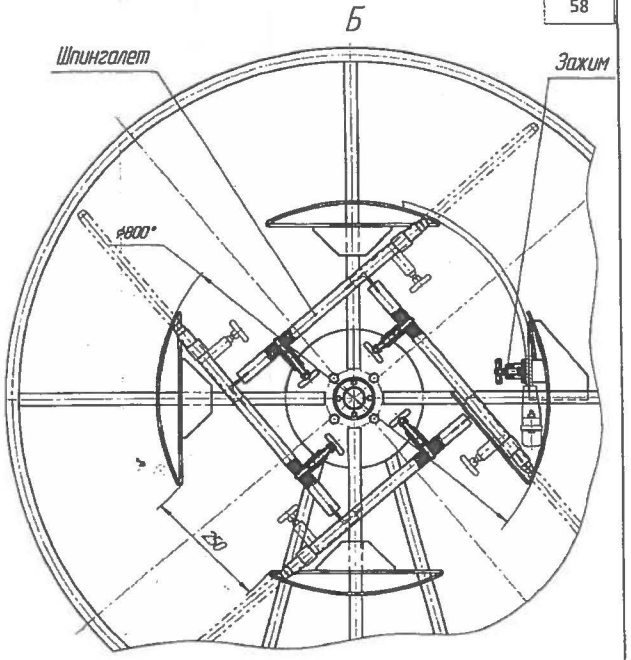

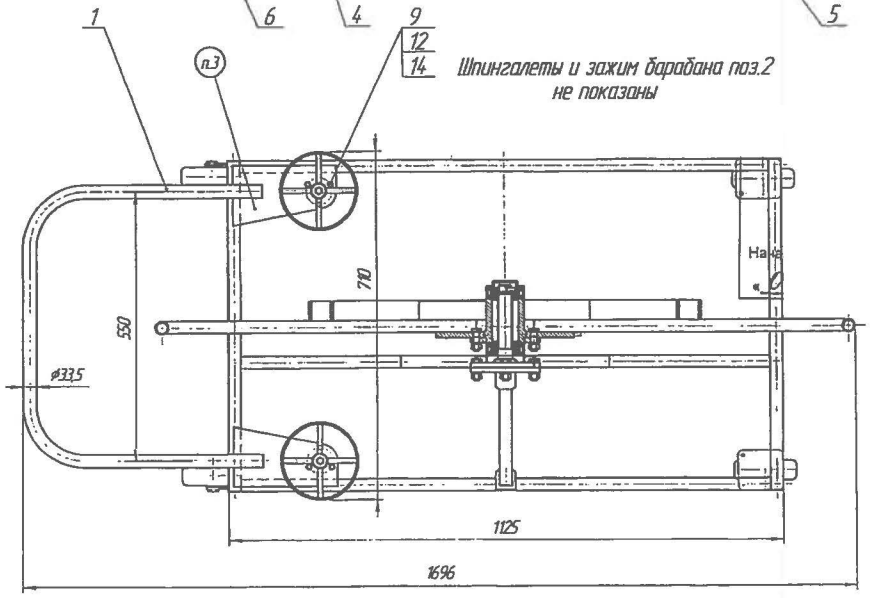

Техническая характеристика

1. Установка предназначена для намотки кабельного удлинителя в бухту с кабельной линии при ее ревизии или ремонте.
2. Максимальная длина сматываемого кабеля в бухту, м – 50
3. Способ перемещения установки: – ручной
4. Способ стопорения тележки – винтовыми упорами
5. Габаритные размеры, мм:
   - длина – 1696
   - ширина – 710
   - высота – 1510

Технические требования

1. Размеры для справок.
2. Установка должна легко перемещаться по гладкому полу от усилия не более 15 кг.
3. Маркировать ударным способом шрифтом 6-Пр3 ГОСТ 26008-85:
   - С ЭПУ;
   - НО-881.00.000;
   - № (заводской номер изделия);
   - Дата выпуска (месяц, год).
4. Красить краской типа Эналь МЛ-152 ГОСТ 9825-73. Цвет краски согласно интерьеру.

Формат	Зона	Поз.	Обозначение	Наименование	Кол.	Примечание
				Документация		
А4			НО-881.00.000 ПС	Паспорт и инструкция по эксплуатации		
				Сборочные единицы		
А4		1	НО-881.01.000	Рама	1	
А4		2	НО-881.02.000	Барабан	1	
А4		3	НО-881.03.000	Узел подшипников	1	
А4		4	НО-881.04.000	Упор	2	
А4		5	НО-881.05.000	Колесо	2	
А4		6	НО-7454.00	Колесо поворотное	2	
				Стандартные изделия		
		9		Болт М6х25 ГОСТ 7798-70	6	
		10		Болт М8х20 ГОСТ 7798-70	12	
		11		Болт М12х35 ГОСТ 7798-70	8	
		12		Гайка М6 ГОСТ 5915-70	6	
		13		Гайка М12 ГОСТ 5915-70	8	
		14		Шайба 6 65Г ГОСТ 6402-70	6	
		15		Шайба 8 65Г ГОСТ 6402-70	12	
		16		Шайба 12 65Г ГОСТ 6402-70	8	

НО-881.00.000

Изм.	Лист	№ докум.	Подп.	Дата
Разраб.		Иванова		04.11
Пров.		Байко		05.11
Т.контр.		Орешина		05.11
Н.контр.		Байко		05.11
Утв.		Бойко		05.11

Установка передвижная для намотки кабельного удлинителя в бухту УНК-881

Лит.	Масса	Масштаб
	75,0	1:5

Лист 1 Листов 1

Копировал

Формат А1